uni_one

15/07/2014

STANDARD

uniform
sistemi per serramenti

	✓	⊘	i
I)Traverso intermedio anta D)Sprossen in Flügel E)Travesanos intermedios de la hoja F)Traverses intermédiaires vantail UK)Sash intermediate rails	●		
I)Inglesine(con incollaggio al vetro) D)Vorsatzsprosse E)Travesanos F)Traverses UK)Attachment crossbar	●		
I)Anta maggiorata per maniglia passante D)Verbreiteter Flügel für Griff E)Hoja mayiorada para manilla pasante F)Vantail augmenté pour poignée à l'extérieure UK)Sash enlarged for exterior handle	●		
I)Finestra con sopra/sottoluce fisso D)Fenster mit Ober/Unterlicht fix E)Ventana con sobreluz/antepecho fijo F)Fenêtre avec partie fixe sous/au-dessus de la traverse UK)Fixed glazing	●		
I)Finestra con fisso laterale D)Fenster mi seitlichen Fixelement E)Ventana con fijo lateral F)Fenêtre avec fixe latéral UK)Side-fixed glazing	●		
I)Piantoni e traversi intermedi telaio D)Rahmen mit Kämpfer und Setzholz E)Montantes y travesaños intermedios del marco F)Meneaux et traverses intermédiaires du dormant UK)Sash intermidiate mullions and transoms	●		
I)Finestre accoppiate D)Gekoppelte Fenster E)Ventanas acopladas F)Fenêtres assemblées UK)Assembled windows	●		
I)Inserimento per tapparelle D)Rolladenführungsprofile E)Encaje para celosías F)Prédisposition pour insérer les volets roulants UK)Arrangement for roller shutters	●		
I)Inserimento zanzariere D)Einführung Fliegengitter E)Encaje para mosquiteras F)Prédisposition pour insérer les moustiquaires UK)Arrangement for fly screens	●		
I)Telaio per ristrutturazione D)Rahmen für Renovierung E)Marco para rehabilitación F)Cadre pour rénovation UK)Frame for renovation	●		
I)Inserimento in facciata D)Einspannelement für Fassade E)Encaje en fachada F)Prédisposition pour l'insértion en façade UK)Insertion window for curtain walll	●		
I)Scorrevole parallelo D)Paralle-Schiebefenster E)Corredera paralela F)Coulissant parallèle UK)Parallel-sliding windows	●		
I)Bilico orizzontale D)Schwingfenster E)Basculante horizontal F)Fenetre basculant pivotant horizontal UK)Swing windows	●		
I)Apertura esterna/antipanico D)Fenster/Türen nach aussen öffnend E)Apertura exterior antipánico F)Ouverture vers l'extérieure/antipanique UK)Window/Door opening outwards	●		Vetro spessore 32mm *Glass 32mm thickness*
I)Alzante scorrevole D)Hebe/Shiebentüren E)Corredera elevadora F)Levant-coulissant UK)Lifting sliding door	●		
I)Fuorisquadra D)Schrägelement E)Fuera de scuadra F)Hors-équerre UK)Out-of-square window	●		
I)Serramento ad arco D)Rundbogenfenster E)Cerramiento curvado F)Châssis cintré UK)Curved window		●	

UNI_ONE
STANDARD

Uw=1,2 W/(m²K)

Materiale		Legno-Alluminio
Isolamento termico		Uw= 1,2 W(m²K)
Isolamento acustico		fino a 41 rw (dB)
Vetrocamera		vetrocamera doppio sp.28/32mm
Ferramenta di sicurezza		SI
Dimensioni in mm.		
Spessore anta		81,5 x 70 mm
Spessore telaio		77,5 x 70 mm
Sezione a vista anta+telaio		106 mm
Sezione a vista nodo a 2 ante		145,5 mm
I valori di isolamento termico sono calcolati secondo la norma UNI EN ISO 10077-1/2007 Misurazione UNI EN ISO 12567-1 2002 LxH (1230x1480mm serramento a 1 anta)		
Legno tenero: Uf=1,2 W(m²K) Legno duro: Uf=1,5 W(m²K)		
I valori di isolamento acustico sono stimati in riferimento ad un serramento a 2 ante LxH (1500x1500mm)		

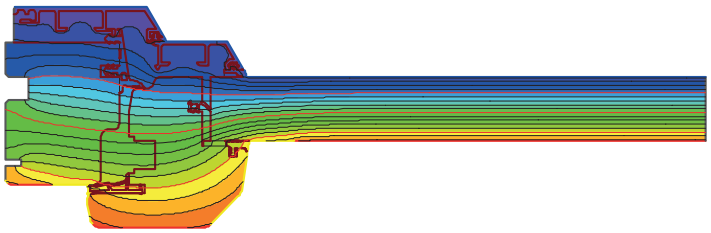

LEGNO TENERO (SOFT WOOD) Uf=1,2 W(m²K)		
Ug	**ψg**	
	0,04 W/mK	0,06 W/mK
1,1 W/m²K	Uw = 1,2 W/m²K	Uw = 1,3 W/m²K
1,2 W/m²K	Uw = 1,3 W/m²K	Uw = 1,4 W/m²K
1,3 W/m²K	Uw = 1,4 W/m²K	Uw = 1,4 W/m²K
1,4 W/m²K	Uw = 1,4 W/m²K	Uw = 1,5 W/m²K
1,5 W/m²K	Uw = 1,5 W/m²K	Uw = 1,6 W/m²K
1,6 W/m²K	Uw = 1,6 W/m²K	Uw = 1,6 W/m²K
1,7 W/m²K	Uw = 1,7 W/m²K	Uw = 1,7 W/m²K
1,8 W/m²K	Uw = 1,7 W/m²K	Uw = 1,8 W/m²K

LEGNO DURO (HARD WOOD) Uf=1,5 W(m²K)		
Ug	**ψg**	
	0,04 W/mK	0,06 W/mK
1,1 W/m²K	Uw = 1,3 W/m²K	Uw = 1,4 W/m²K
1,2 W/m²K	Uw = 1,4 W/m²K	Uw = 1,4 W/m²K
1,3 W/m²K	Uw = 1,5 W/m²K	Uw = 1,5 W/m²K
1,4 W/m²K	Uw = 1,5 W/m²K	Uw = 1,6 W/m²K
1,5 W/m²K	Uw = 1,6 W/m²K	Uw = 1,7 W/m²K
1,6 W/m²K	Uw = 1,7 W/m²K	Uw = 1,7 W/m²K
1,7 W/m²K	Uw = 1,7 W/m²K	Uw = 1,8 W/m²K
1,8 W/m²K	Uw = 1,8 W/m²K	Uw = 1,9 W/m²K

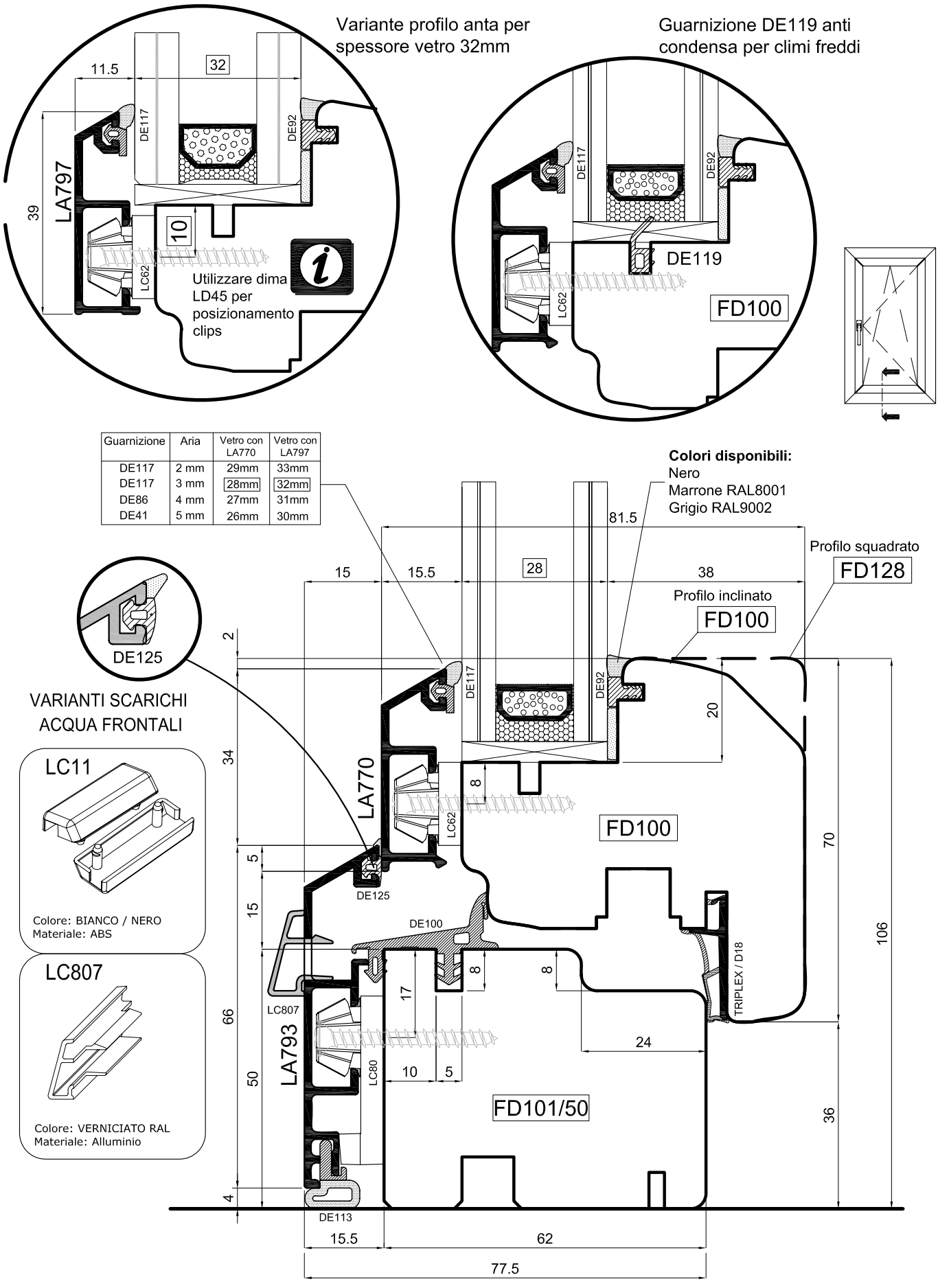

Guarnizione	Aria	Vetro con LA770	Vetro con LA797
DE117	2 mm	29mm	33mm
DE117	3 mm	28mm	32mm
DE86	4 mm	27mm	31mm
DE41	5 mm	26mm	30mm

sistema uni_one

uniform

Scala 1:1

2

IT Sezione verticale traverso inferiore finestra
DE Vertikalschnitt Fenster quer unten
ES Sección vertical traversaño inferior de la ventana
FR Coupe verticale traverse inférieure fenêtre
UK Vertical section of the window's lower ledger

VARIANTE PROFILI TELAIO LEGNO 62mm

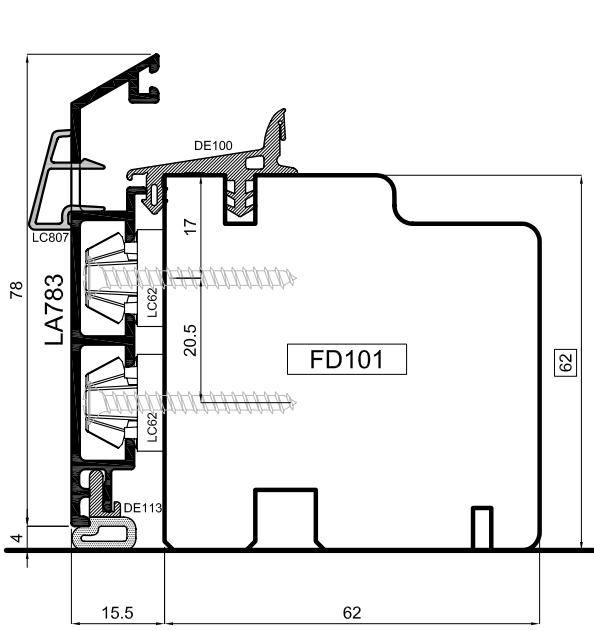

VARIANTE PROFILI TELAIO LEGNO 70mm

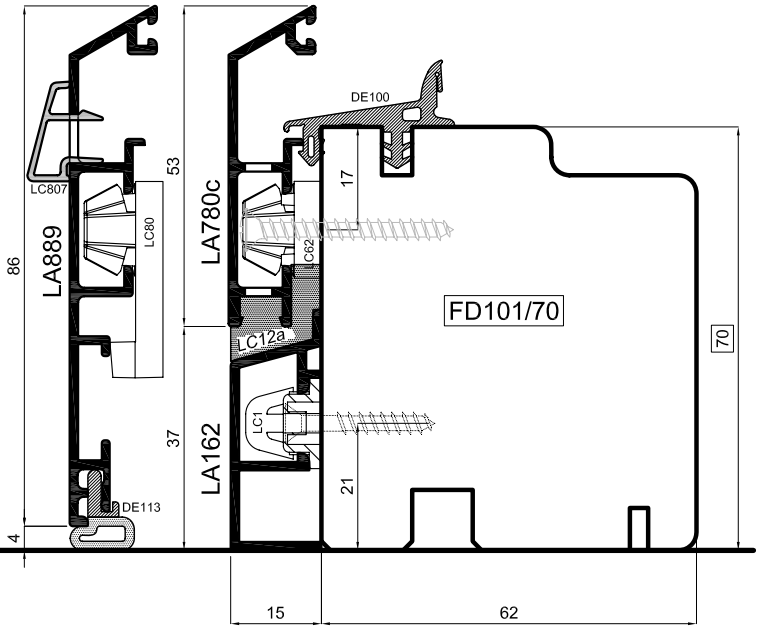

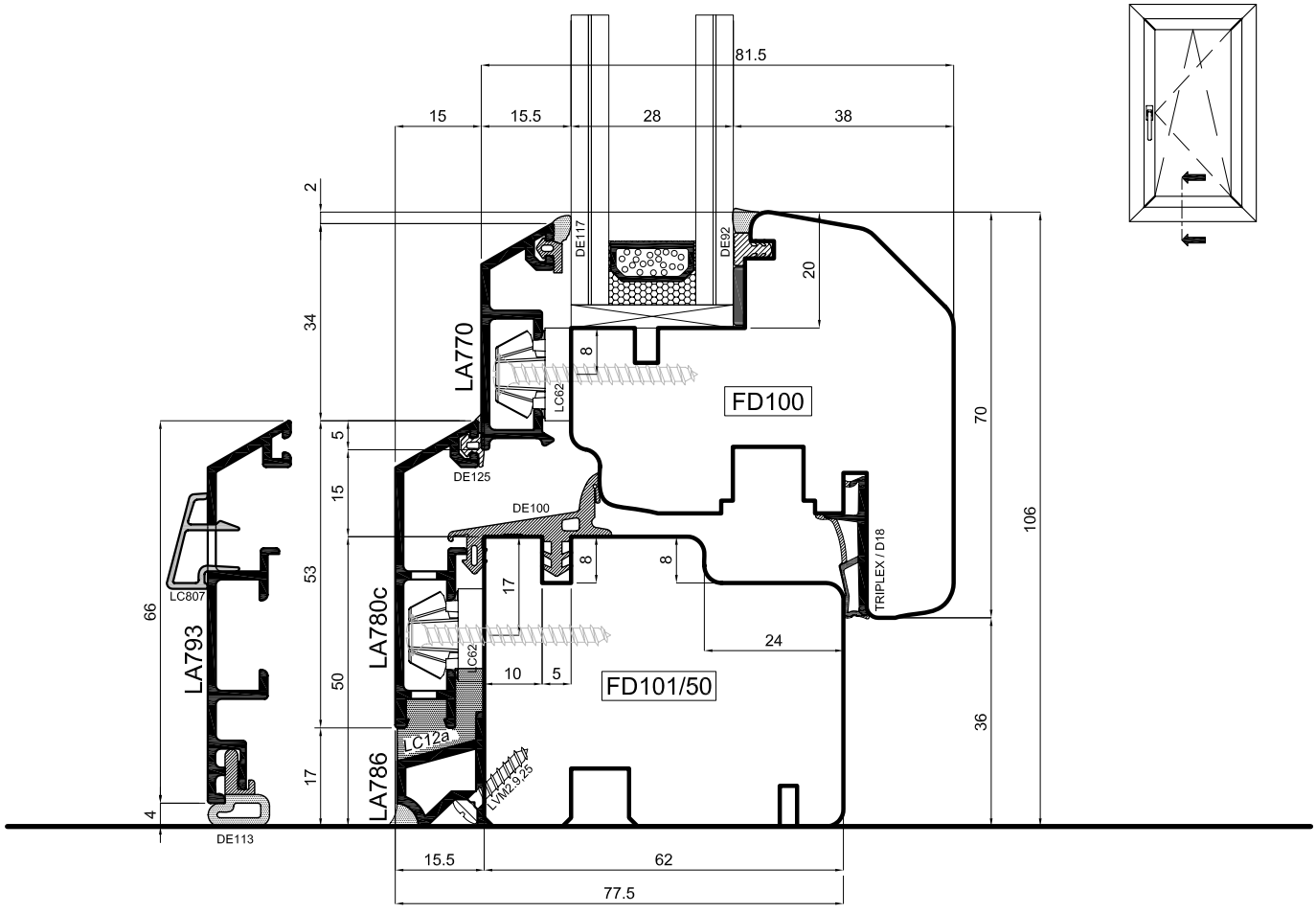

sistema uni_one

uniform

Scala 0.8:1

(IT) Sezione verticale traverso inferiore finestra
(DE) Vertikalschnitt Fenster quer unten
(ES) Sección vertical traversaño inferior de la ventana
(FR) Coupe verticale traverse inférieure fenêtre
(UK) Vertical section of the window's lower ledger

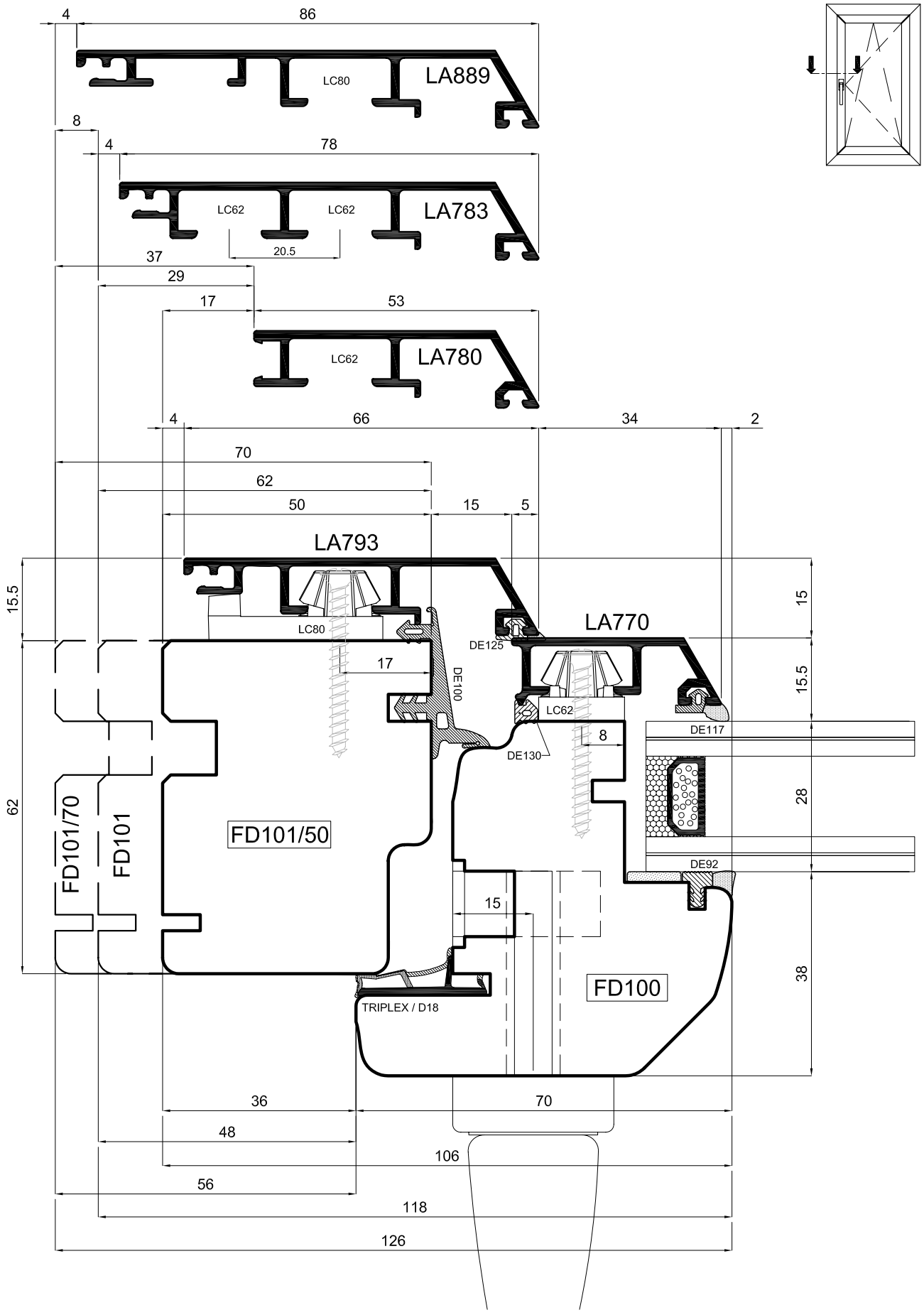

sistema uni_one

uniform

Scala 1:1

- (IT) Sezione orizzontale montanti laterali
- (DE) Horizontalschnitt senkrecht seitlich
- (ES) Sección horizontal montante lateral
- (FR) Coupe horizontale montants latéraux
- (UK) Horizontal section of the lateral jambs

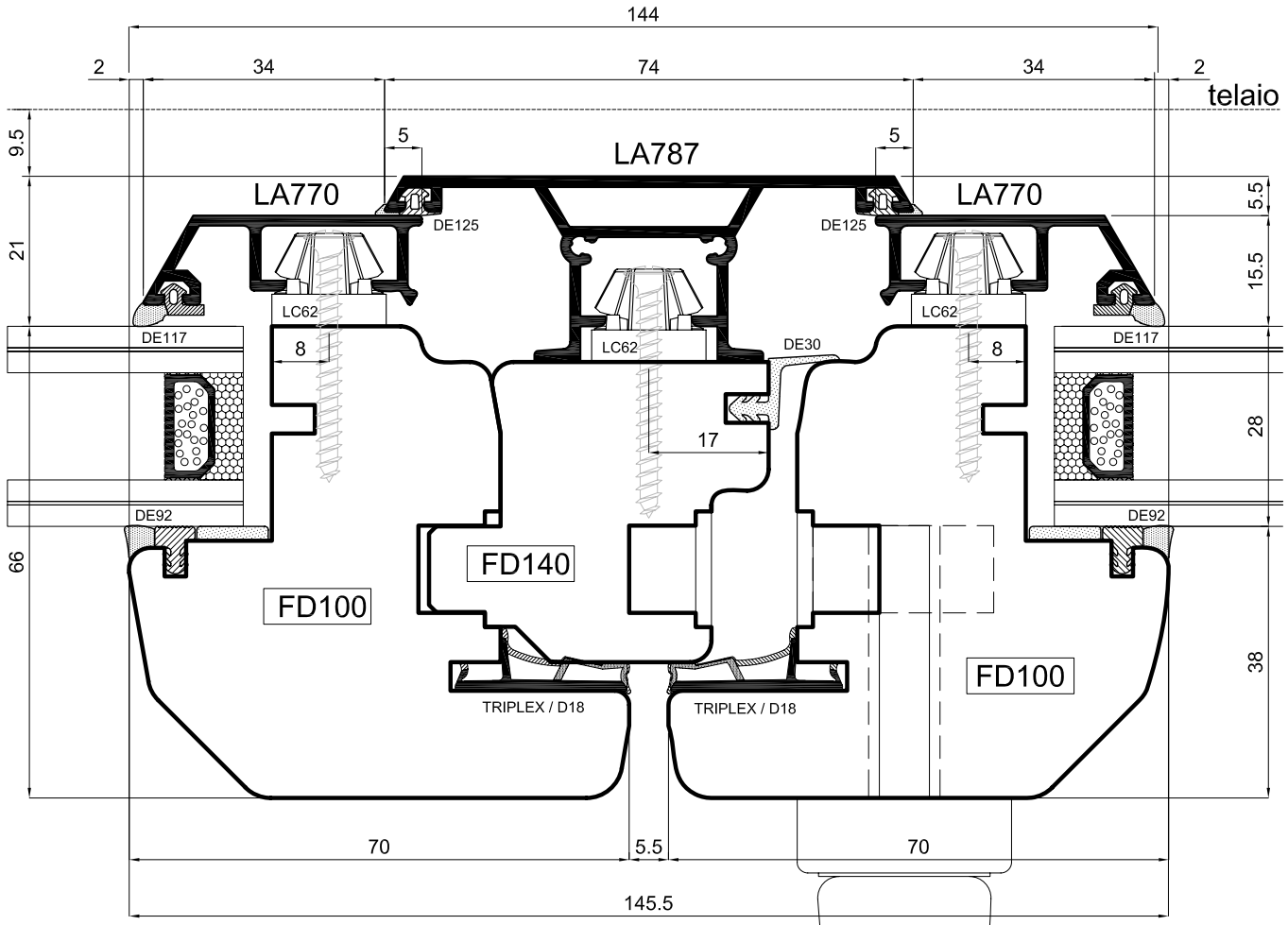

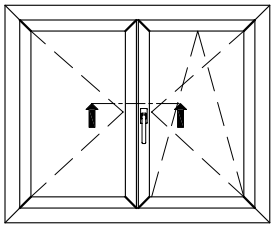

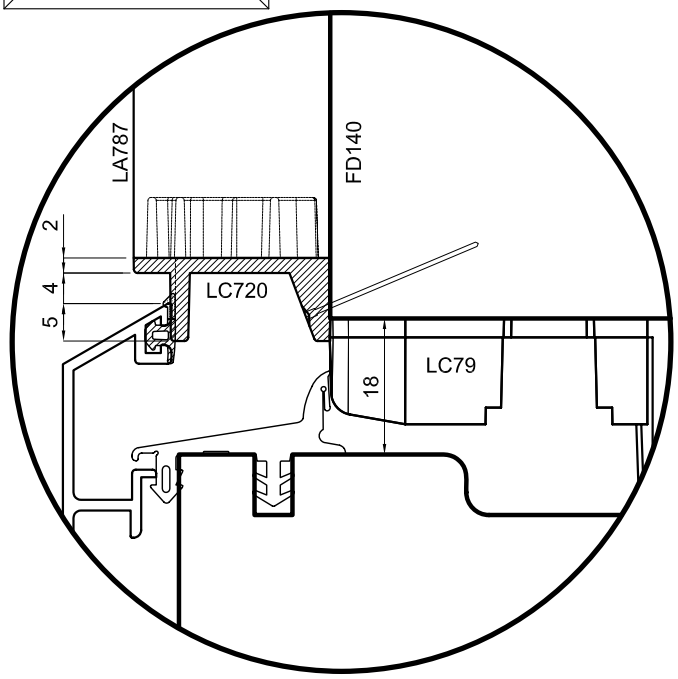

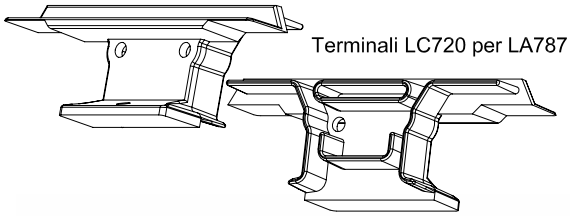

Terminali LC720 per LA787

Terminali LC79 per FD140

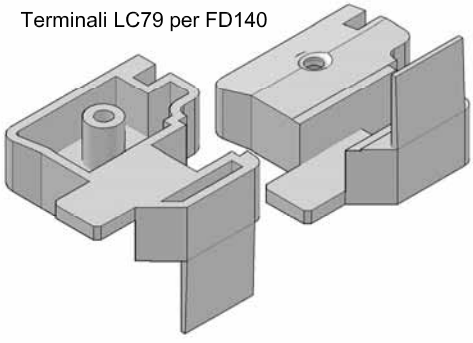

sistema uni_one

uniform

Scala 1:1

5

IT Sezione orizzontale chiusura centrale
DE Horizontalschnitt Stulpprofil
ES Sección horizontal del cierre central
FR Coupe horizontale battement central
UK Horizontal section of the middle clamp

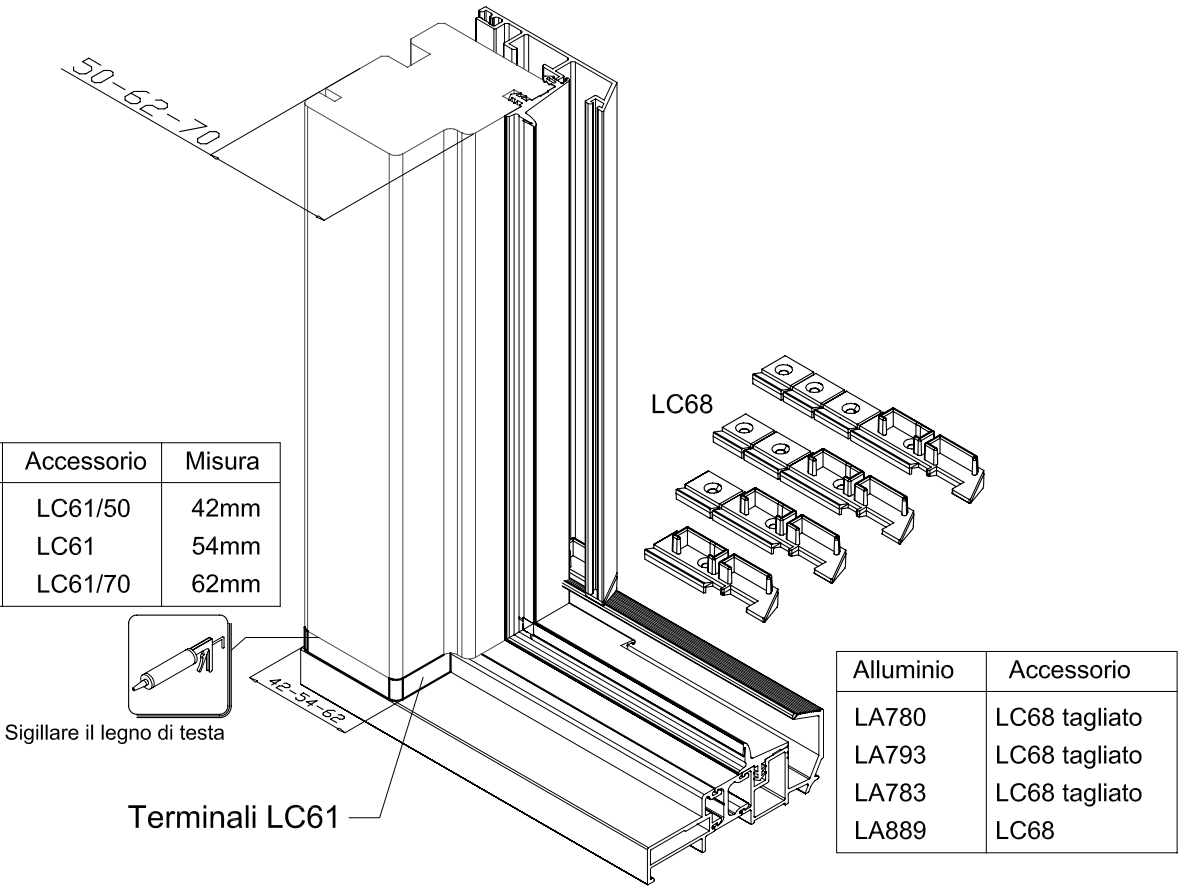

Telaio	Accessorio	Misura
FD101/50	LC61/50	42mm
FD101	LC61	54mm
FD101/70	LC61/70	62mm

Alluminio	Accessorio
LA780	LC68 tagliato
LA793	LC68 tagliato
LA783	LC68 tagliato
LA889	LC68

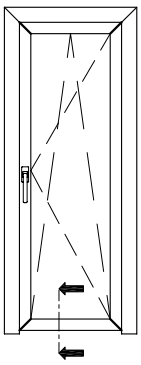

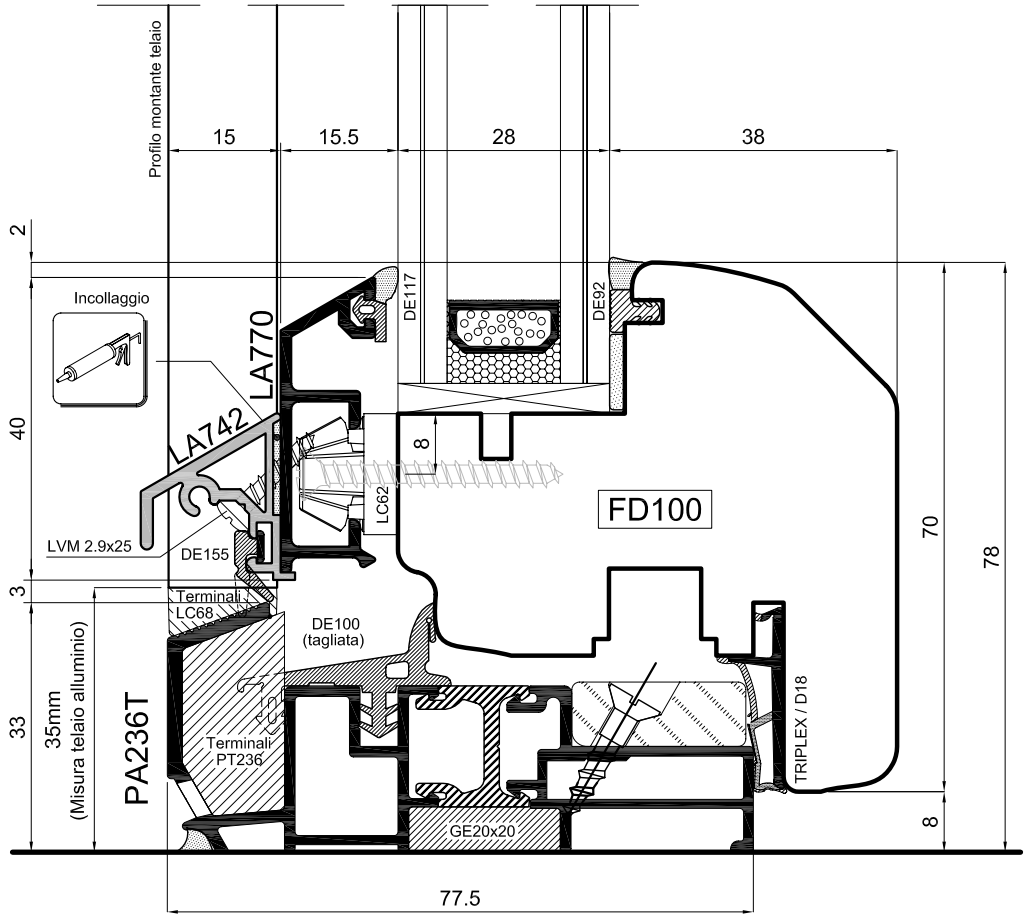

Coppia terminali LC742
per profilo LA742

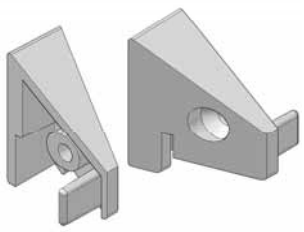

sistema uni_one

uniform

Scala 1:1

(IT) Sezione verticale traverso inferiore portabalcone con PA236T
(DE) Vertikalschnitt Balkontür quer unten mit PA236T
(ES) Sección vertical travesaño inferior puertaventana con PA236T
(FR) Coupe verticale traverse inférieure porte-fenêtre avec PA236T
(UK) Vertical section of the lower ledger for balcony door with PA236T

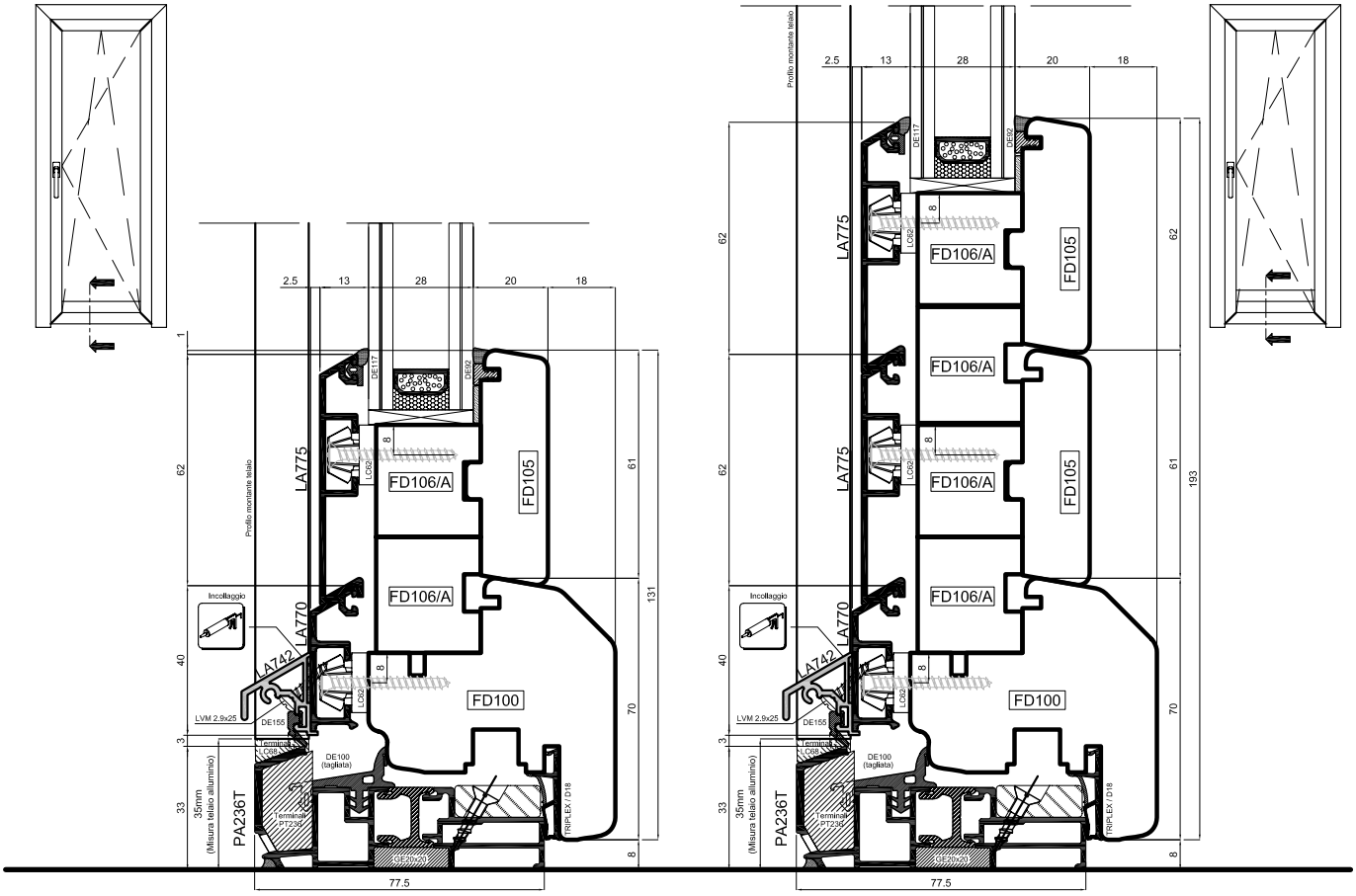

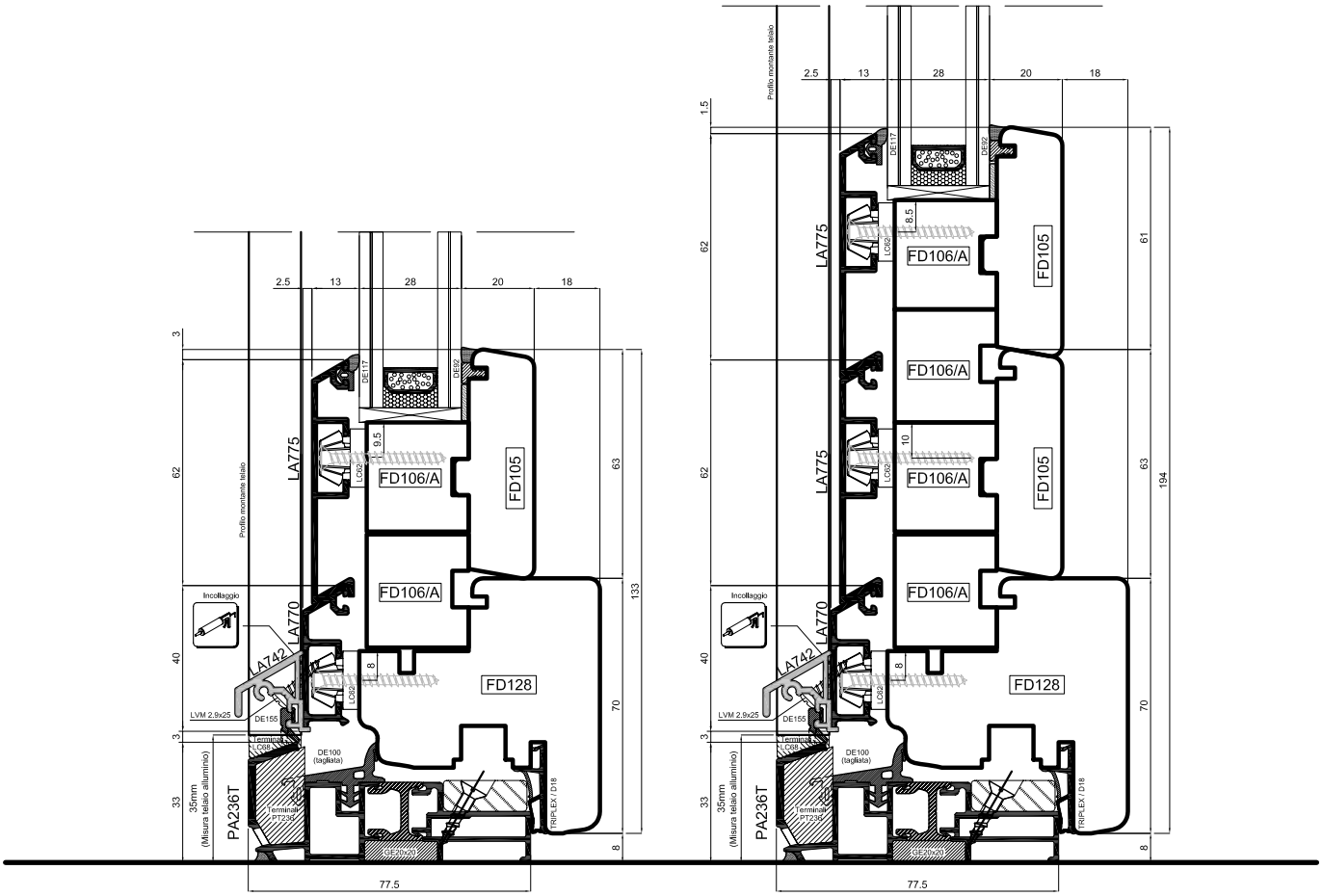

sistema uni_one

uniform

Scala 1:2

(IT) Sezione verticale traverso inferiore portabalcone con PA236T
(DE) Vertikalschnitt Balkontür quer unten mit PA236T
(ES) Sección vertical travesaño inferior puertaventana con PA236T
(FR) Coupe verticale traverse inférieure porte-fenêtre avec PA236T
(UK) Vertical section of the lower ledger for balcony door with PA236T

Coppia terminali LC85

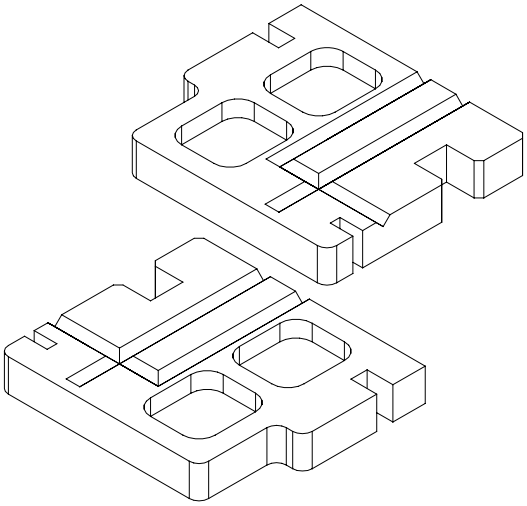

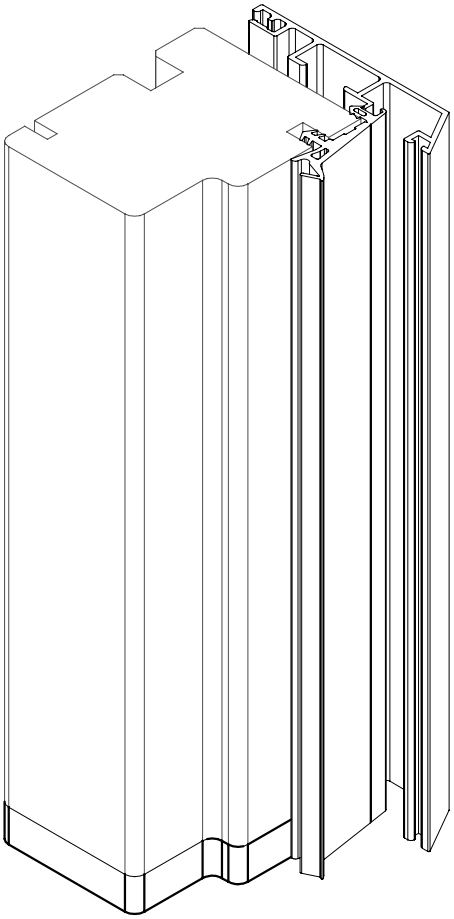

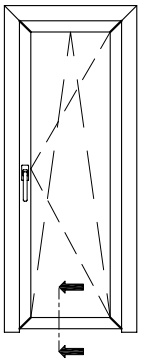

LC85(rifilato per telaio FD101/50)

Coppia terminali in EPDM rigido per profili serie FD101 per la posa telaio sul pavimento.Rifilare la sagoma del terminale in funzione del profilo FD101 usato.

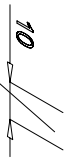

Sigillare il legno di testa

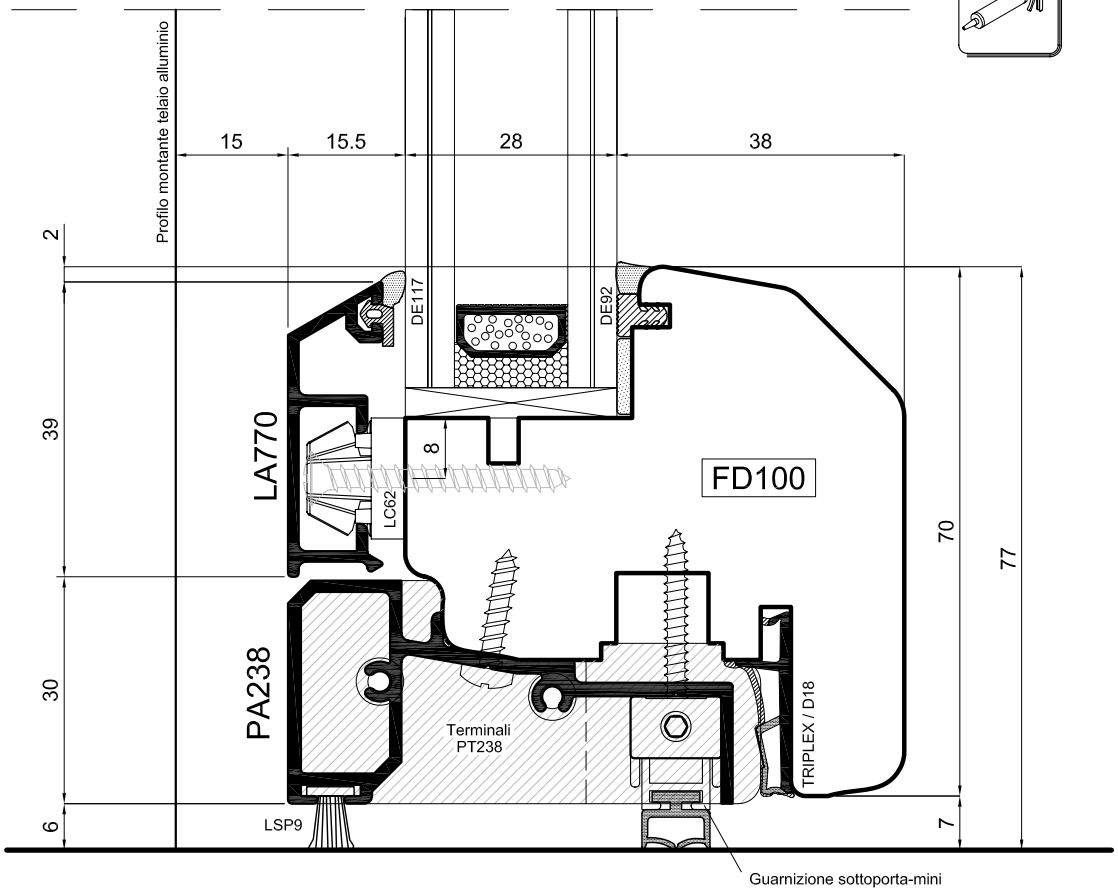

sistema uni_one

uniform

Scala 1:1

8

(IT) Sezione verticale traverso inferiore portafinestra con parafreddo

(DE) Vertikalschnitt Balkontür quer unten mit Kälteschutz

(ES) Sección vertical travesaño inferior puertaventana con parafrío

(FR) Coupe verticale traverse inférieure porte-fenêtre avec clonette

(UK) Vertical section of the lower ledger for door-height window with cold-defender

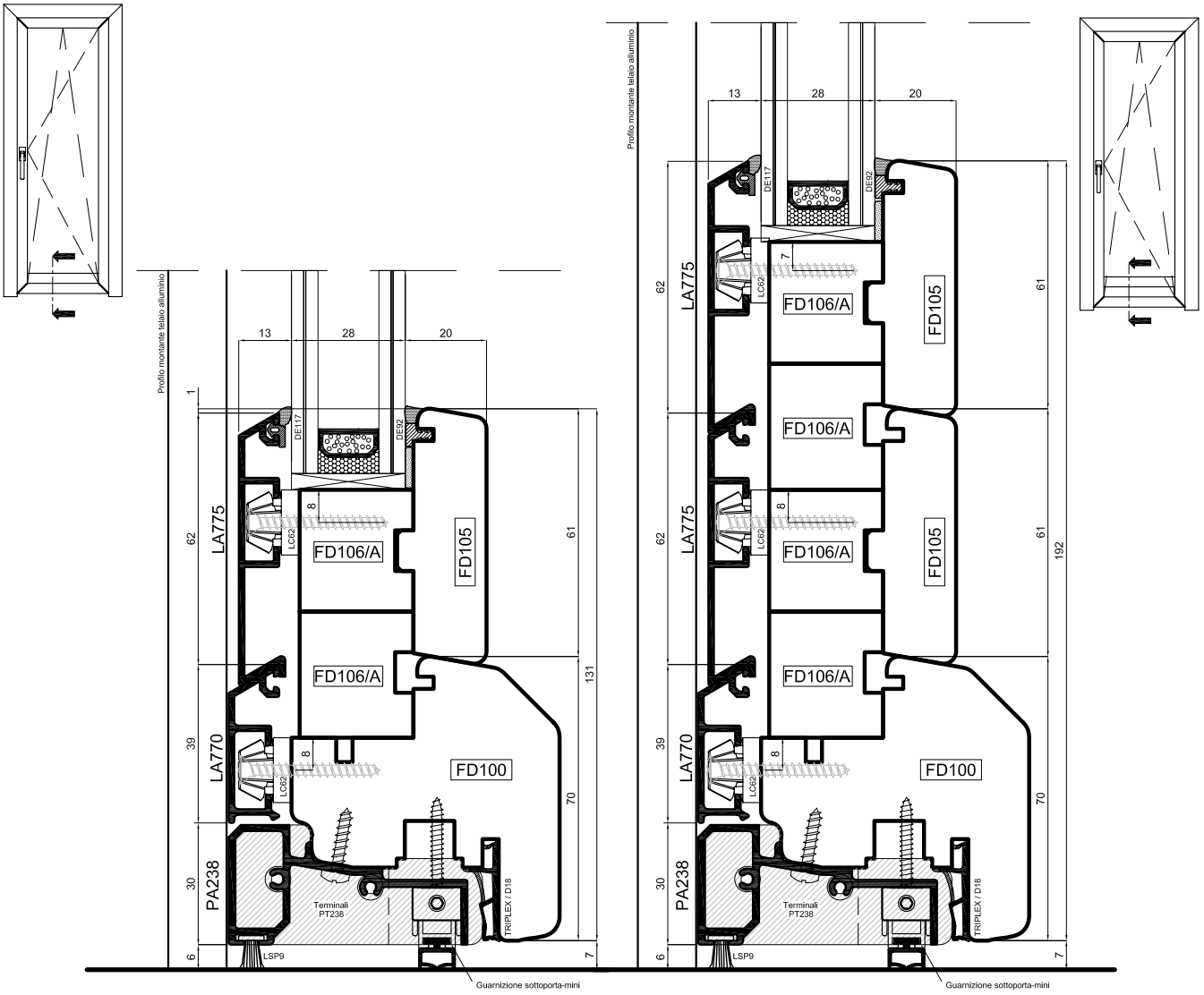

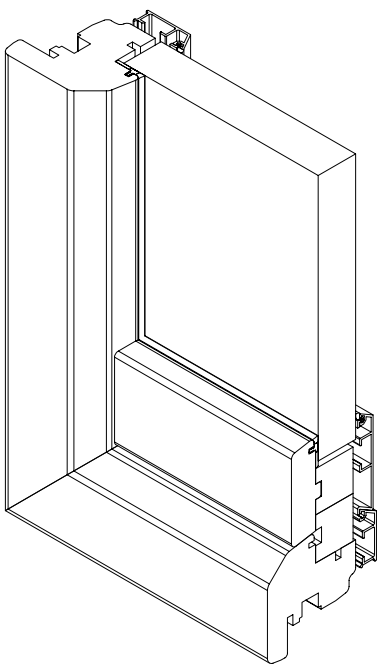

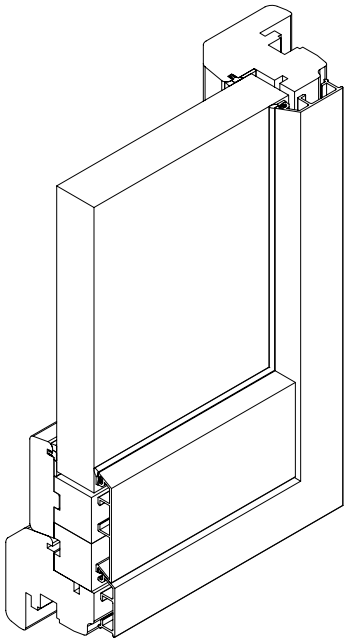

sistema uni_one

uniform

Scala 0.6:1

(IT) Sezione verticale traverso inferiore portafinestra con parafreddo
(DE) Vertikalschnitt Balkontür quer unten mit Kälteschutz
(ES) Sección vertical travesaño inferior puertaventana con parafrío
(FR) Coupe verticale traverse inférieure porte-fenêtre avec clonette
(UK) Vertical section of the lower ledger for door-height window with cold-defender

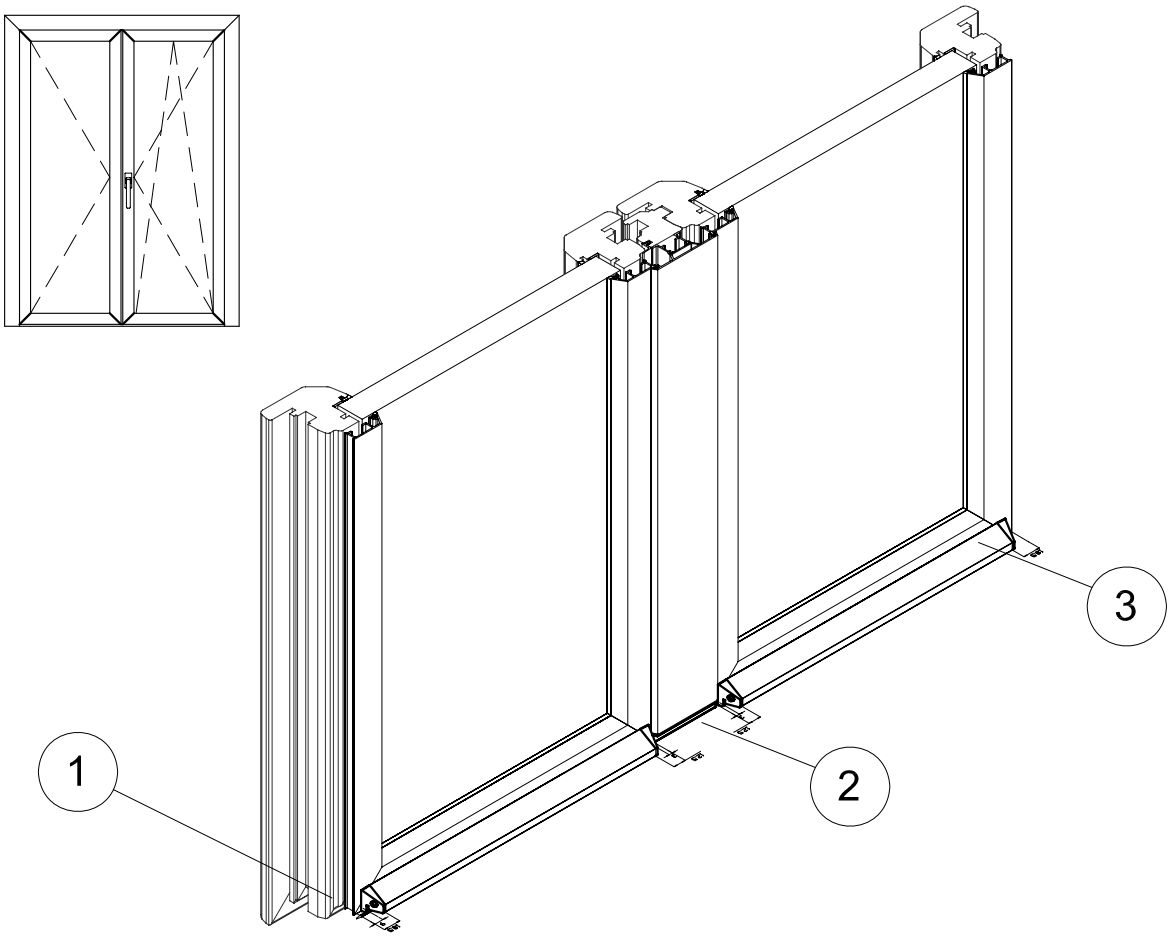

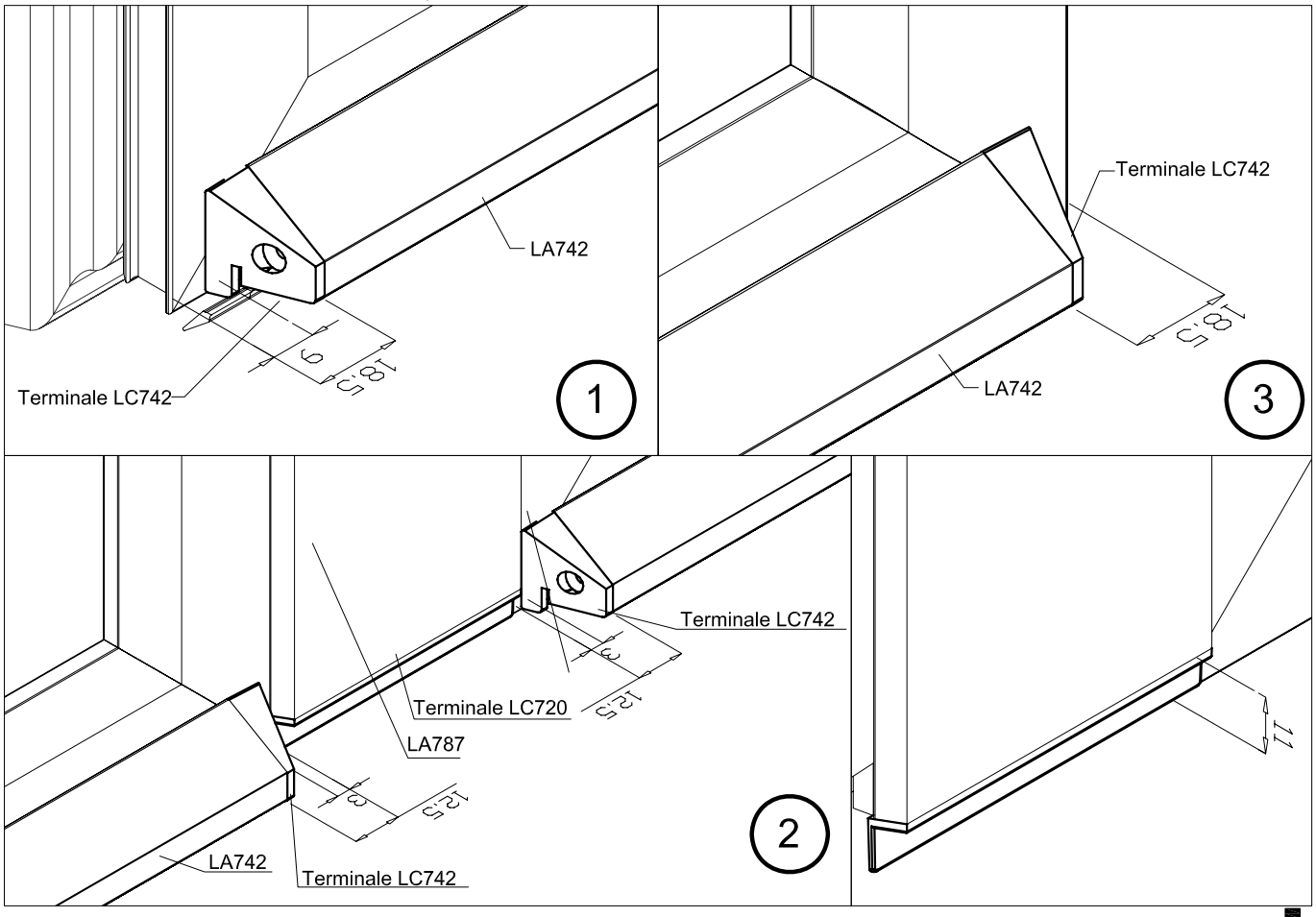

sistema uni_one

uniform

Scala -

10

IT Schema di taglio e posizionamento profili e terminali su portabalcone
DE Schnitt und Positionierung Profile zu unterem Querprofil Balkontüre
ES Esquema de corte y colocación de los perfiles en el travesaño inferior de la puerta ventana
FR Grille de la coupe et du positionnement des profils sur la traverse inférieur de la porte-fenêtre
UK Cutting scheme and profile's positioning on the lower ledger for balcony door

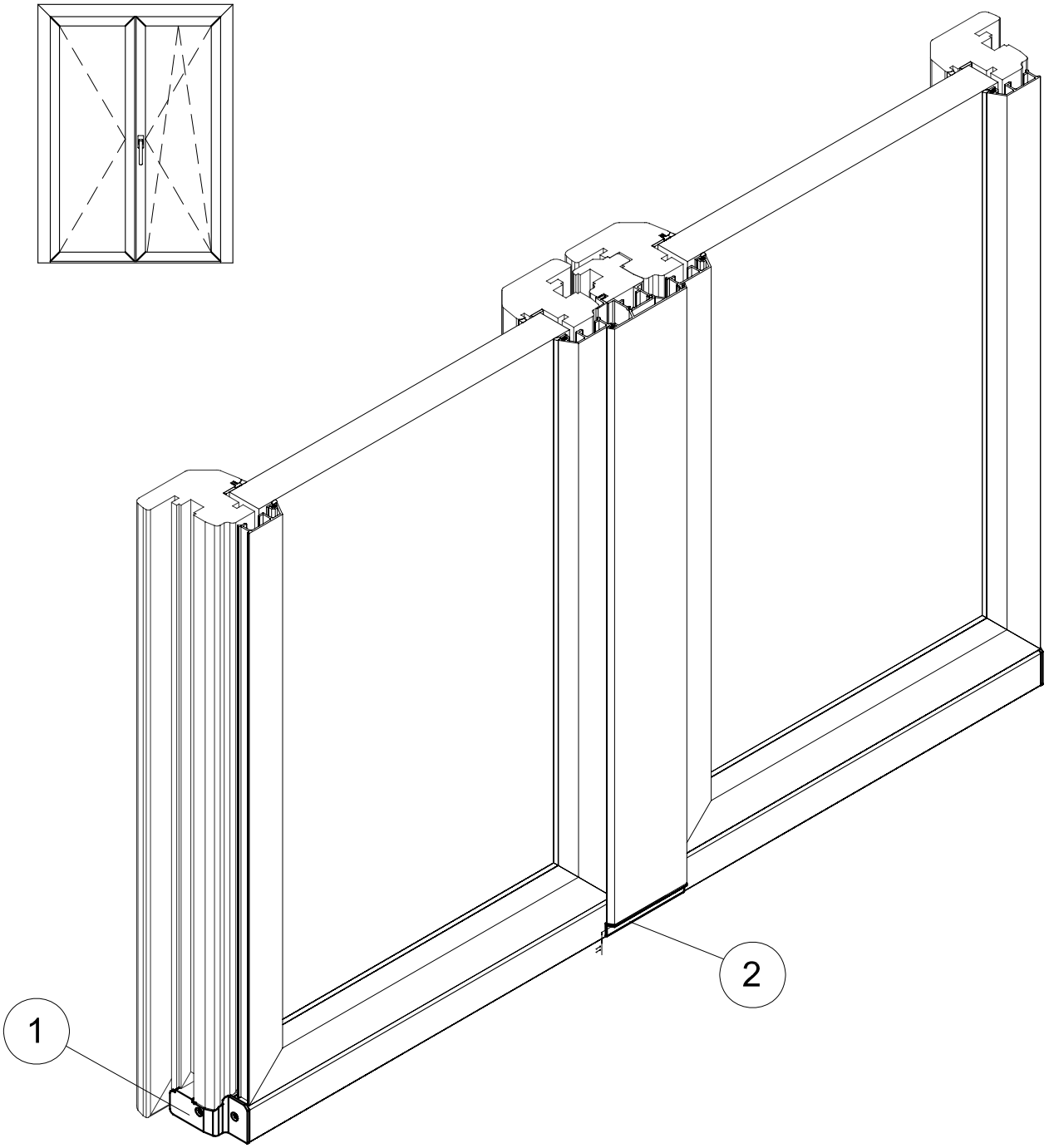

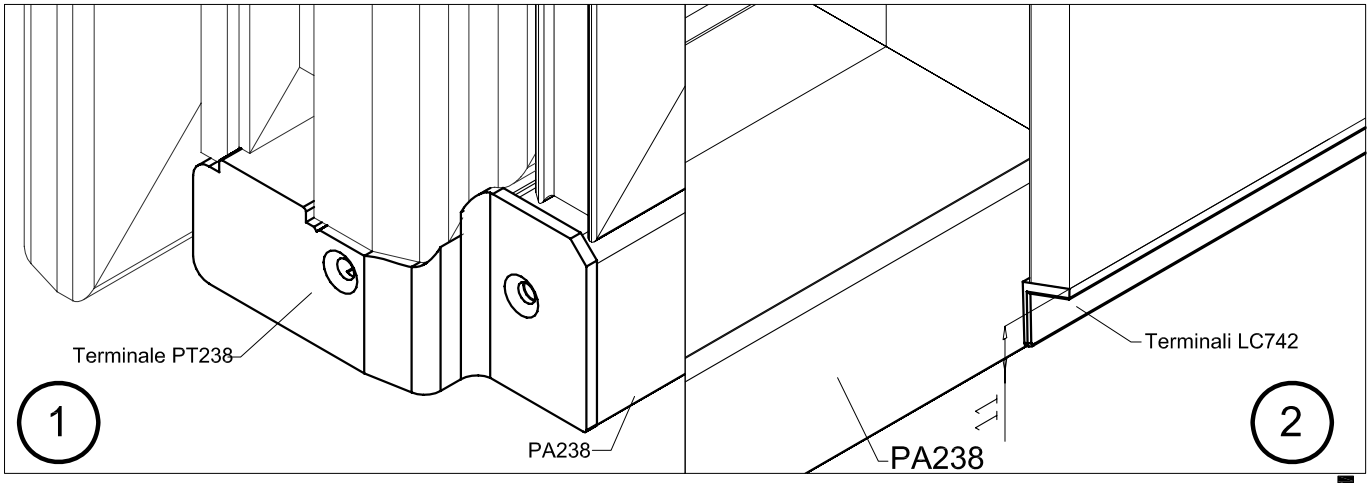

sistema uni_one

uniform

Scala -

11

IT Schema di taglio e posizionamento profili e terminali su portabalcone con parafreddo

DE Schnitt und Positionierung Profile zu unterem Querprofil Balkontüre mit Kälteschutz

ES Esquema de corte y colocación de los perfiles en el travesaño inferior de la puerta ventana con parafrío

FR Grille de la coupe et du positionnement des profils sur la traverse inférieur de la porte-fenêtre avec clonette

UK Cutting scheme and profile's positioning on the lower ledger for door-height window with cold-defender

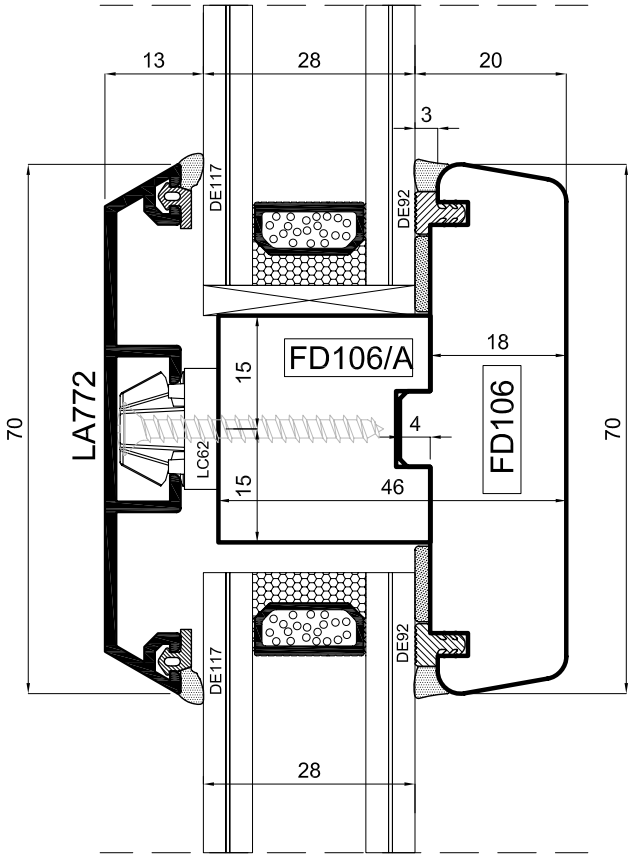

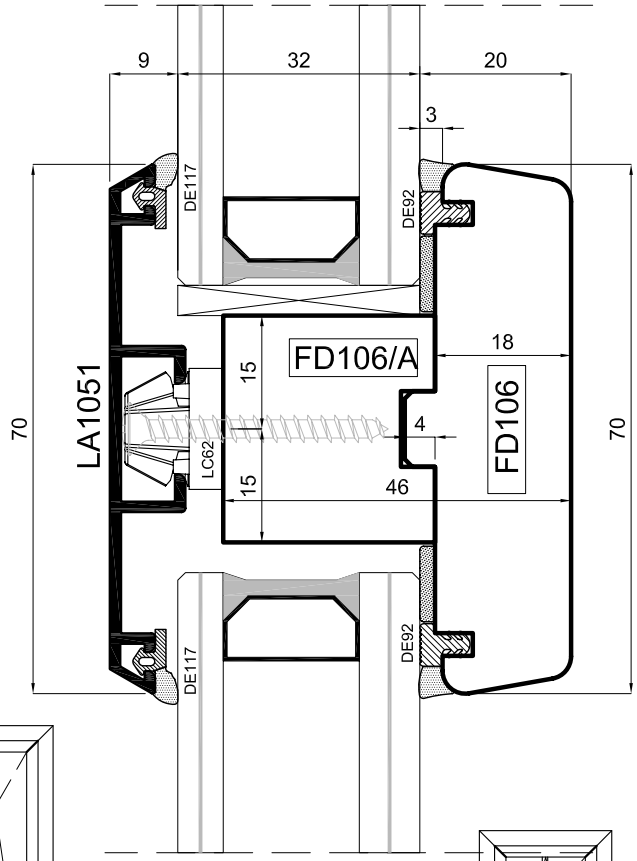

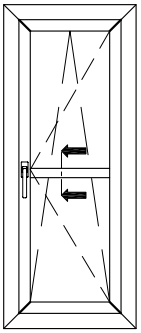

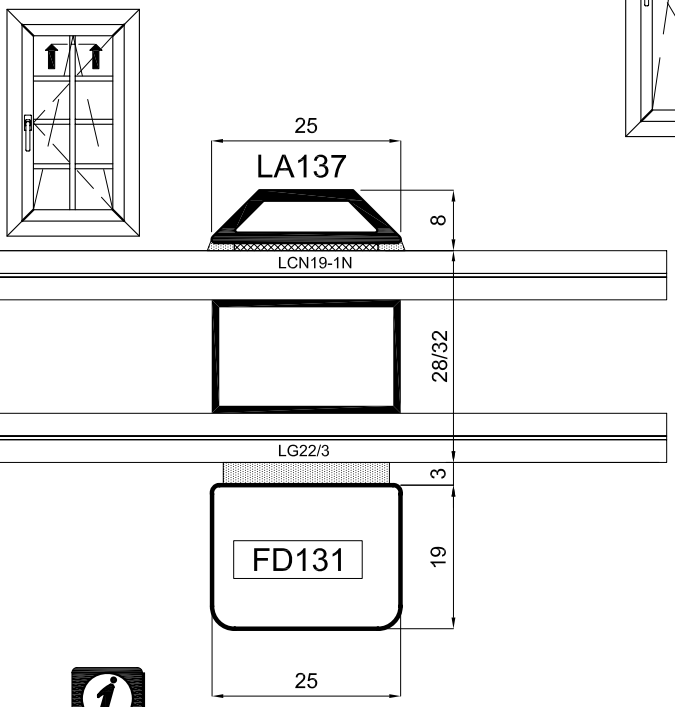

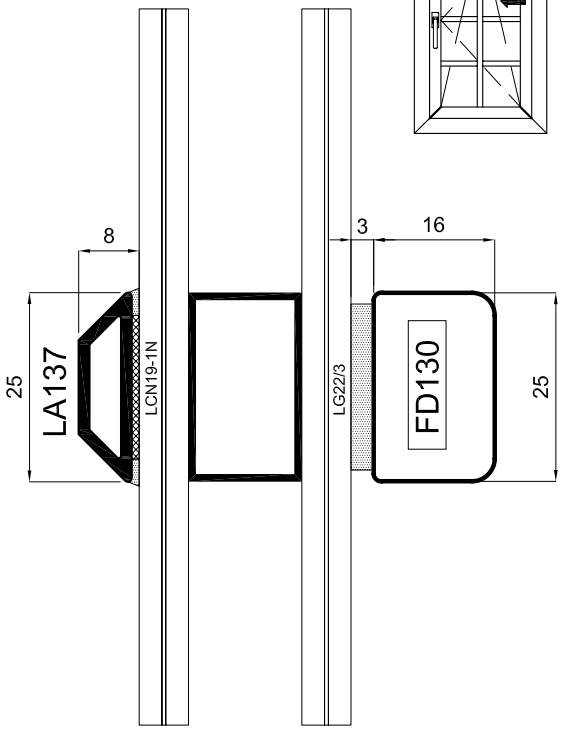

Istruzioni per l'incollaggio degli sprossen al vetro:

-Pulire la superficie del vetro con solvente alcolico;

-Pulire la superficie del profilo in alluminio in cui andrà in appoggio il nastro con soluzione LCPRIMER86;

-Fare aderire il nastro al profilo in alluminio e successivamente al vetro, esercitando più possibile una pressione uniforme.

NOTA: la temperatura ideale per l'applicazione del nastro biadesivo è da 20 a 38° C.L'applicazione al di sotto dei 10° C è sconsigliata poichè l'adesivo risulta troppo rigido per aderire in modo appropriato.

IT Sezione verticale traversi intermedi anta

DE Vertikalschnitt Sprossen im Flügel

ES Sección vertical travesaños intermedios de la hoja

FR Coupe verticale traverses intermédiaires vantail

UK Vertical section of the sash intermediate rails

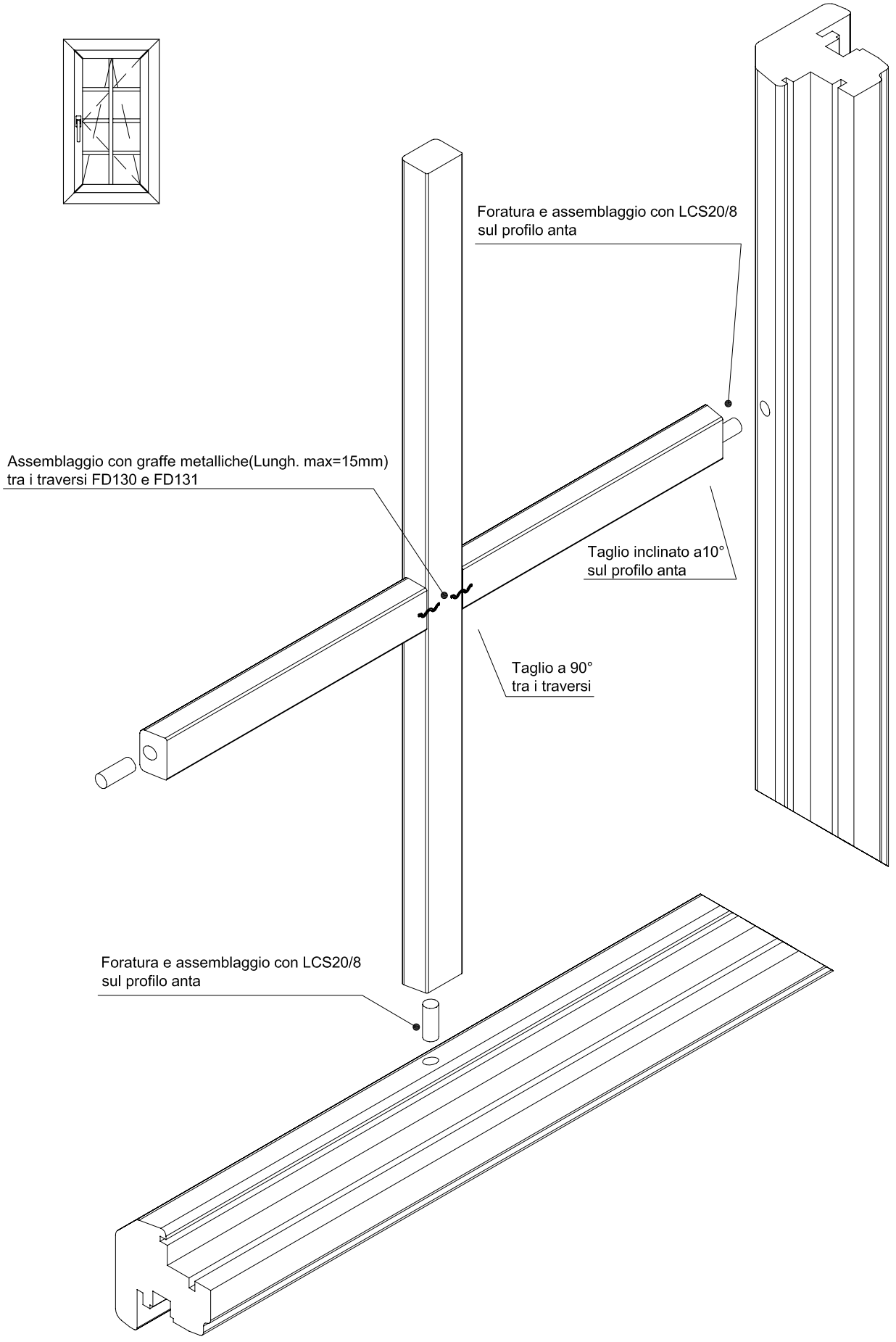

sistema uni_one

uniform

Scala -

IT Sezione traversi intermedi anta
DE Schnitt Sprossen im Flügel
ES Sección travesaños intermedios de la hoja
FR Traverses intermédiaires vantail
UK Section of the sash intermediate rails

VARIANTE PER VETRO SPESSORE 32mm

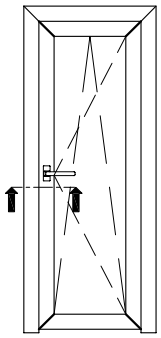

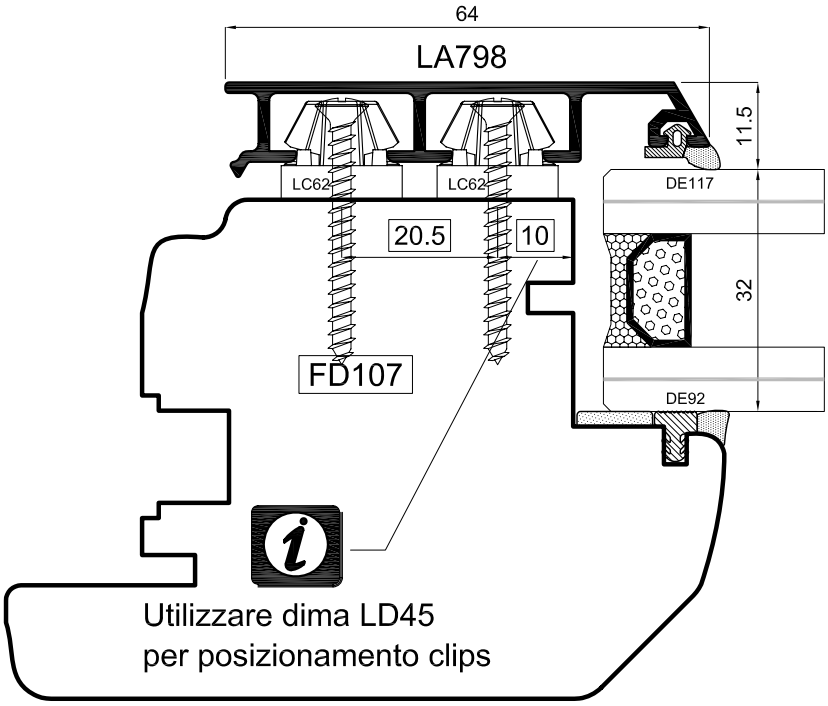

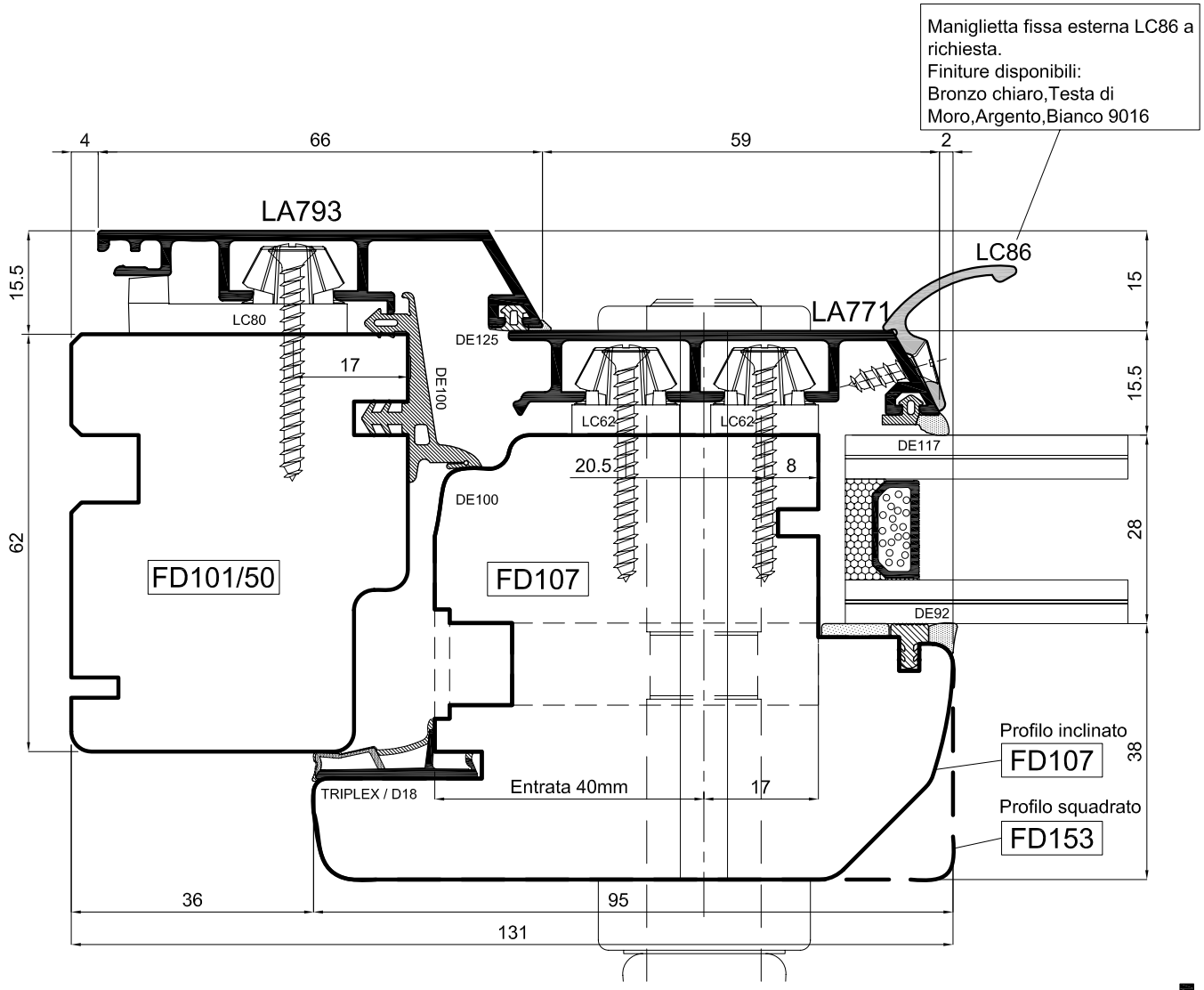

sistema uni_one

uniform

Scala 1:1

14

IT Sezione orizzontale montante laterale portabalcone con maniglia passante
DE Horizontalschnitt seitlich für von aussen sperrbare Balkonttür mit Schloss
ES Sección horizontal de montante lateral de puerta ventana con manija pasante
FR Coupe horizontale montants latéraux porte-balcon avec poignée à l'extérieur
UK Horizontal section of the lateral jambs of balcony door with passing-by handle

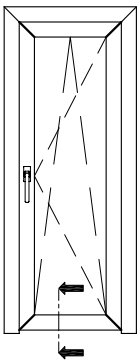

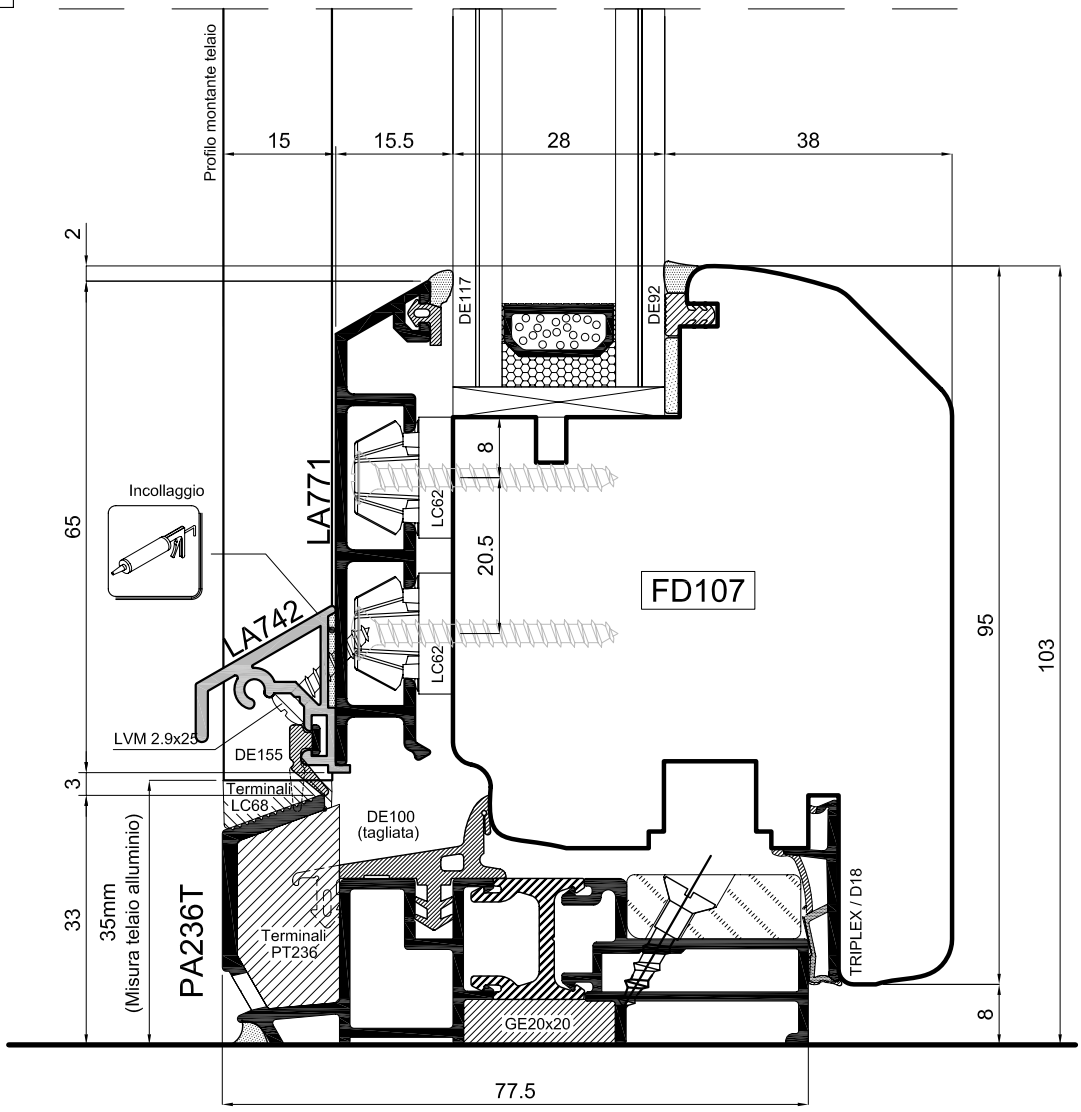

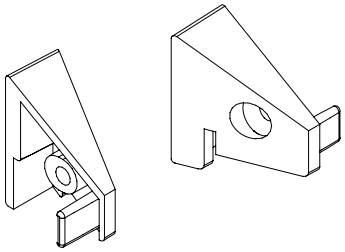

Coppia terminali LC742

sistema uni_one

uniform

Scala 1:1

15

(IT) Sezione verticale traverso inferiore portabalcone con PA236T con anta maggiorata

(DE) Vertikalschnitt Balkontür quer unten mit PA236T und breiterem Flügel

(ES) Sección vertical travesaño inferior puerta-ventana con PA236T con hoja engrosada

(FR) Coupe verticale traverse inférieure porte-fenêtre avec PA236T et ouvrant élargi

(UK) Vertical section of the lower transom of the balcony door with PA236T and enlarged sash profile

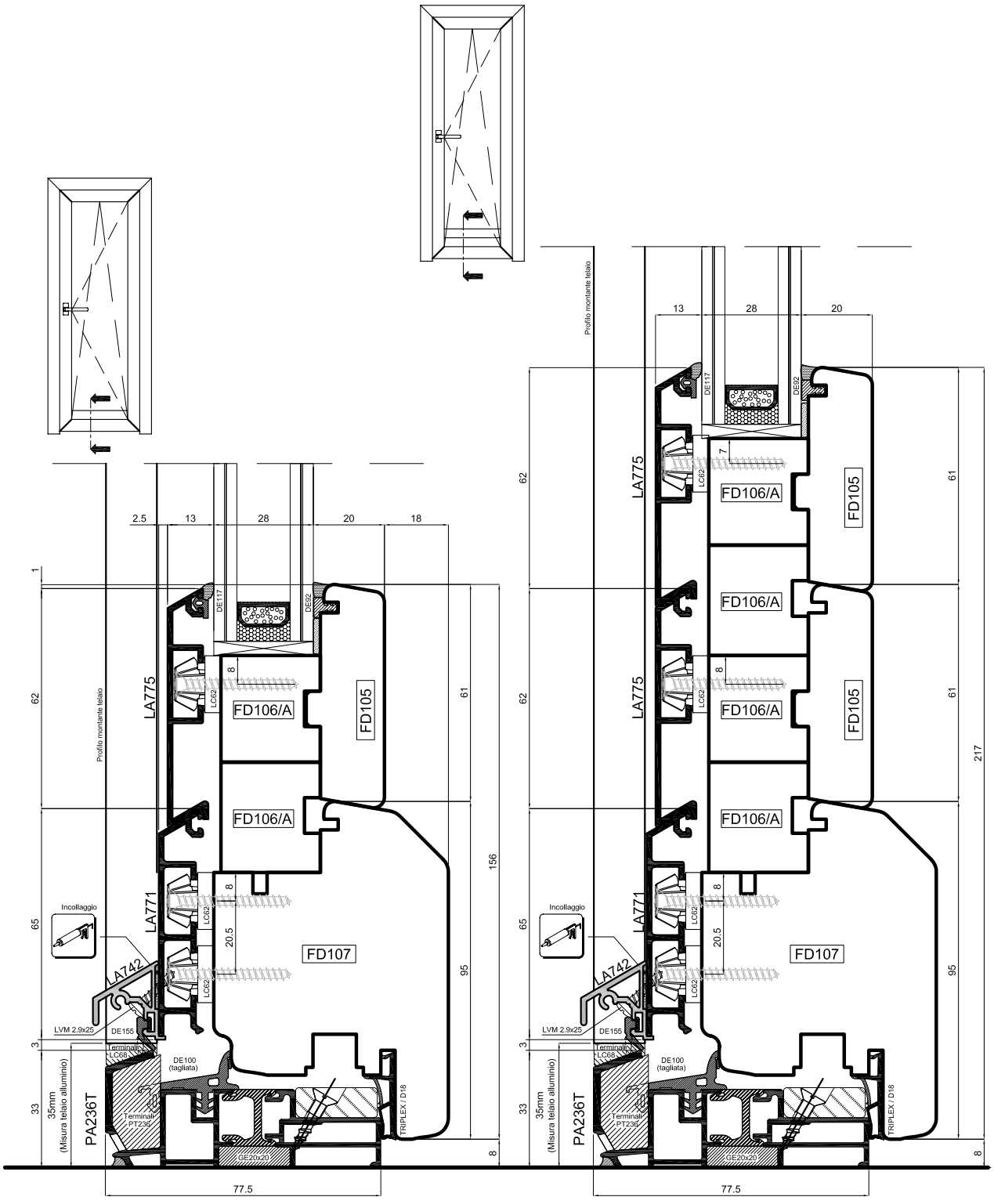

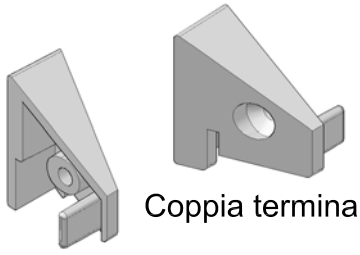

Coppia terminali LC742

sistema uni_one

uniform

Scala 0.6:1

IT Sezione verticale traverso inferiore portabalcone con PA236T con anta maggiorata

DE Vertikalschnitt Balkontür quer unten mit PA236T und breiterem Flügel

ES Sección vertical travesaño inferior puerta-ventana con PA236T con hoja engrosada

FR Coupe verticale traverse inférieure porte-fenêtre avec PA236T et ouvrant élargi

UK Vertical section of the lower transom of the balcony door with PA236T and enlarged sash profile

Coppia terminali LC85

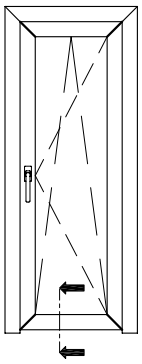

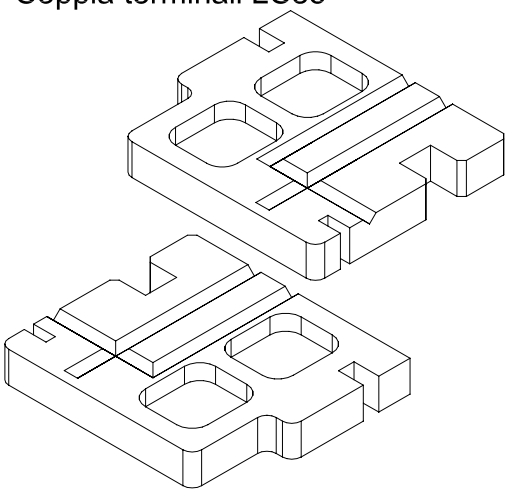

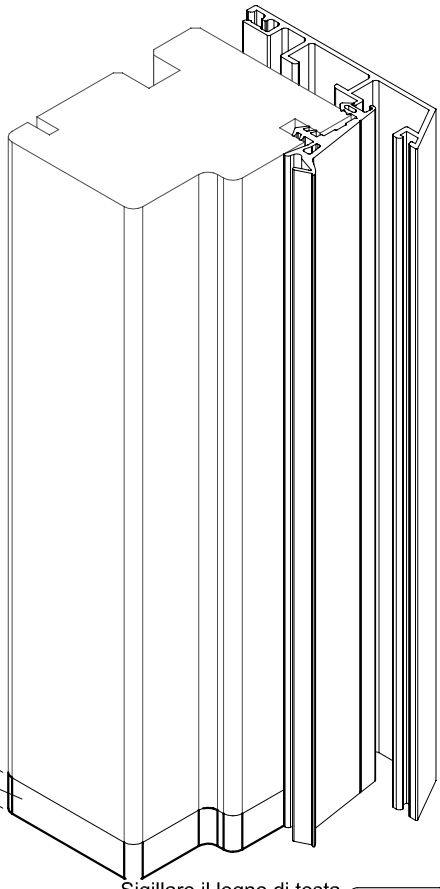

LC85(rifilato per telaio FD101/50)

Coppia terminali in EPDM rigido per profili serie FD101 per la posa telaio sul pavimento.Rifilare la sagoma del terminale in funzione del profilo FD101 usato.

10

Sigillare il legno di testa

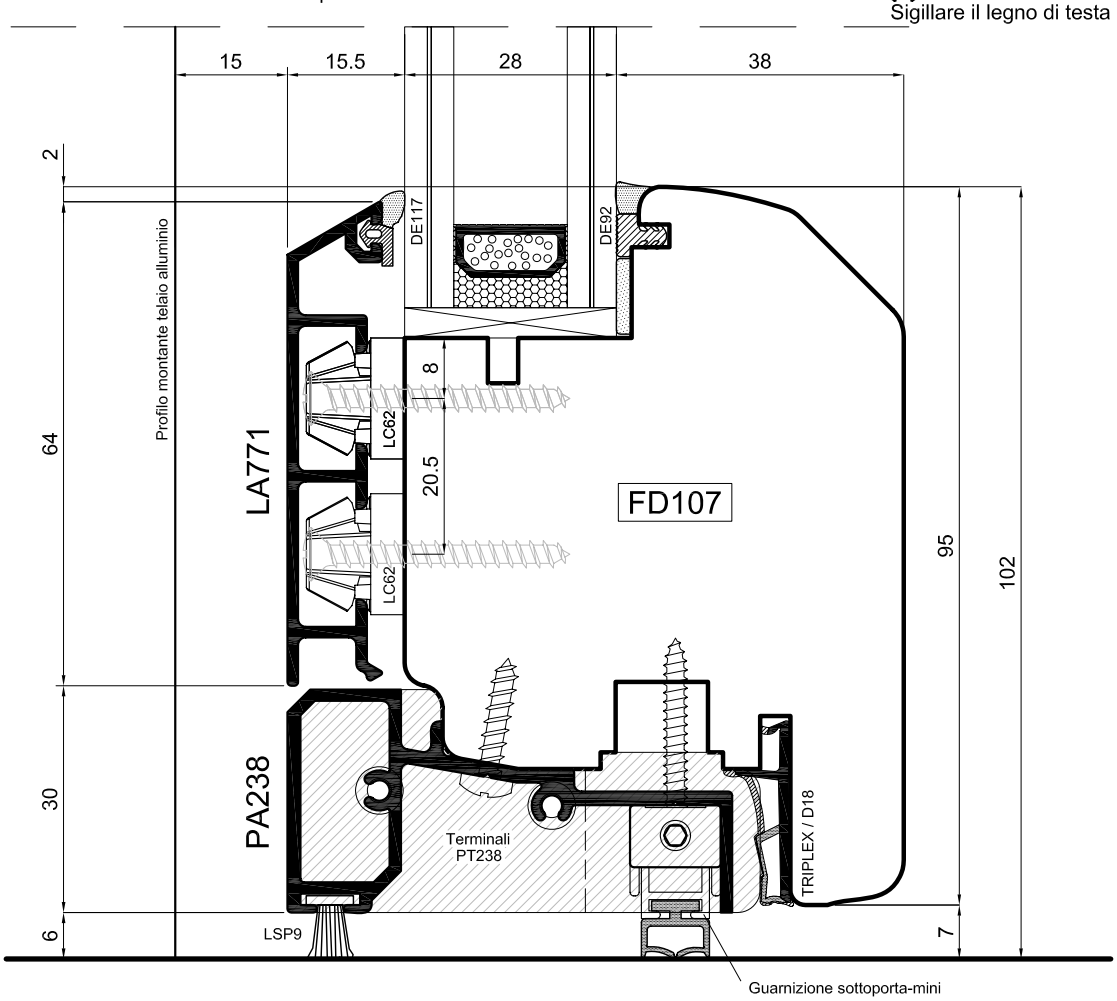

sistema uni_one

uniform

Scala 1:1

(IT) Sezione verticale traverso inferiore portafinestra con parafreddo con anta maggiorata

(DE) Vertikalschnit Balkontür quer unten mit Termisch getrenntem Profil und vergrosserte Flügel

(ES) Sección vertical travesaño inferior puerta-ventana con parafrío con hoja engrosada

(FR) Coupe verticale traverse inférieure porte-fenêtre avec clonette et ouvrant élargi

(UK) Vertical section of the lower transom of the door-height window with cold defender and enlarged sash profile

SOLUZIONE CON VETRO MONTATO IN OFFICINA

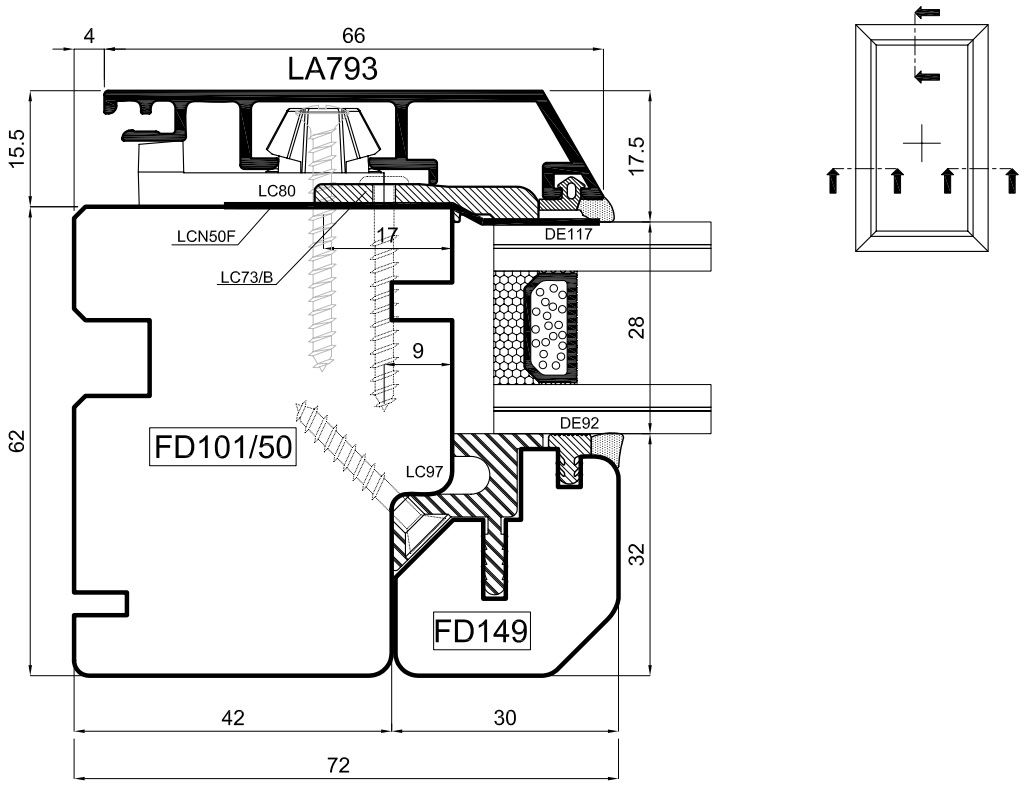

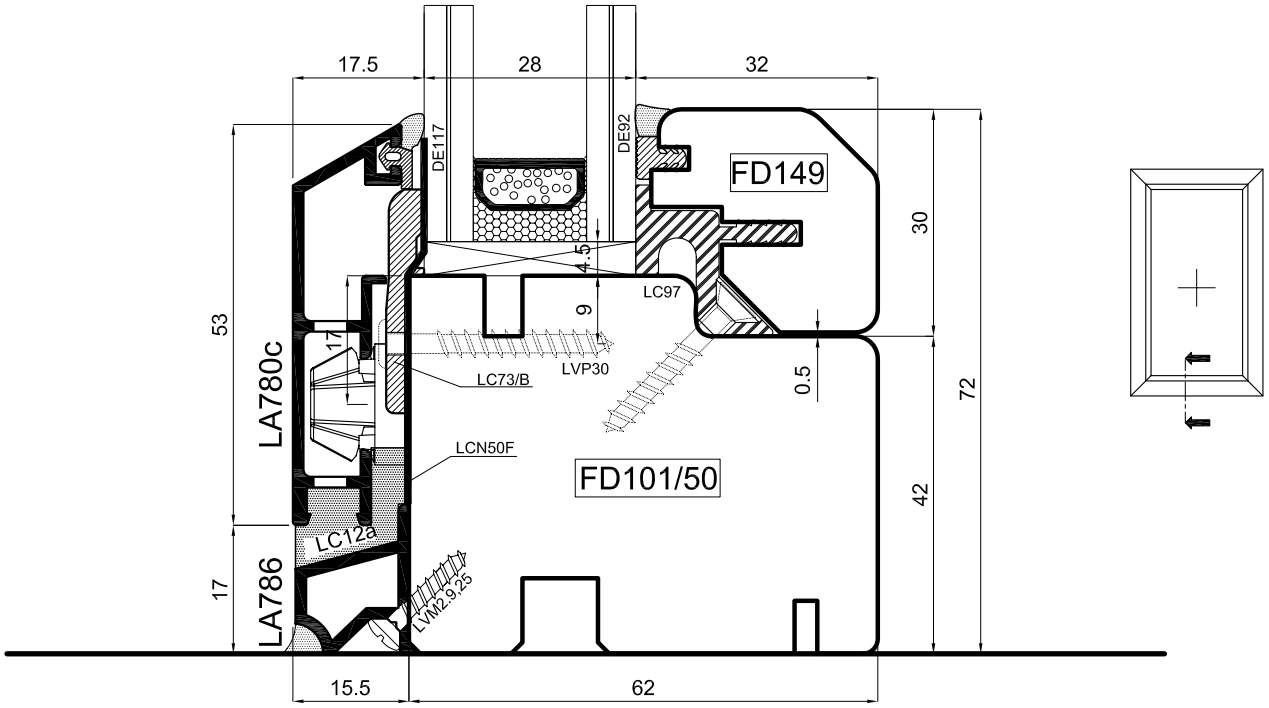

sistema uni_one

uniform

Scala 1:1

18

IT Sezione verticale ed orizzontale finestra con vetro fisso
DE Vertikalschnitt Fenster mit Fixverglasung
ES Sección vertical ventana con cristal fijo
FR Coupe verticale fenêtre avec vitre fixe
UK Vertical and horizontal section of the window with fixed glass

Istruzioni per il montaggio del fisso in officina

1)Montaggio degli accessori LC97sul telaio in legno
Montaggio a passo 250mm tra una clips e la successiva

LATO A VISTA

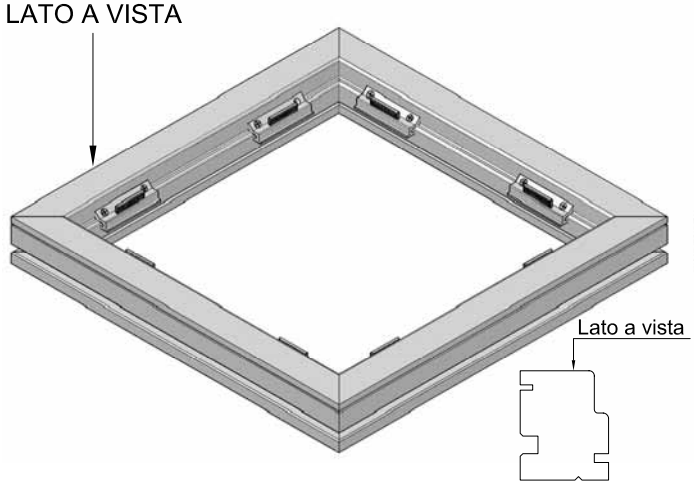

2)Ribaltare il telaio(lato esterno a vista)
Montaggio del vetro

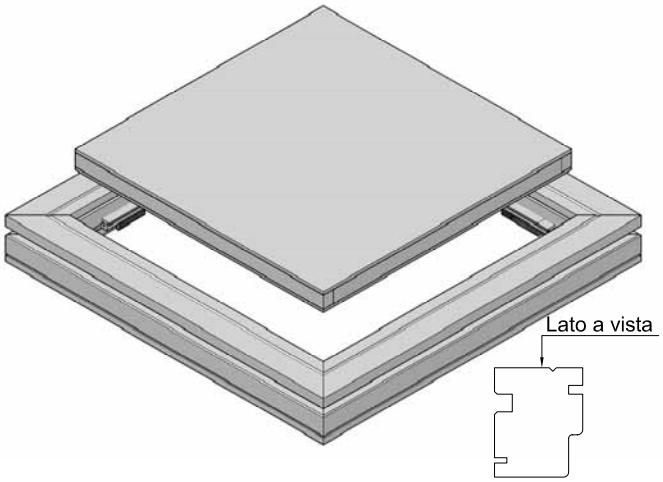

3)Montaggio del nastro adesivo LCN50F su tutto il perimetro

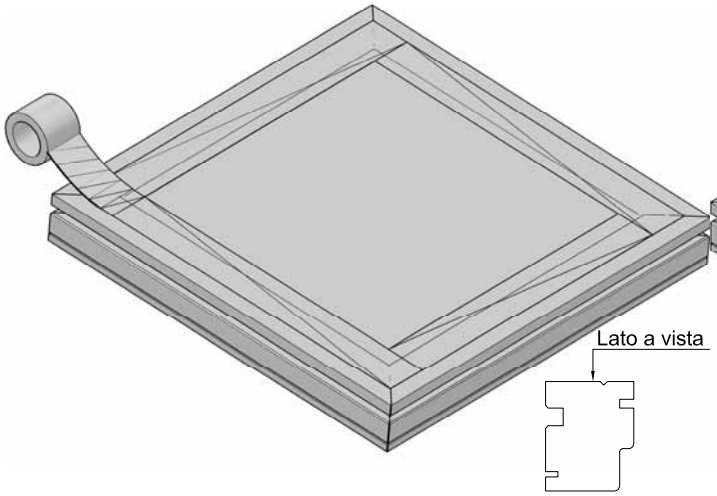

4)Montaggio delle clips LC80(passo 200mm) e dei fermi di sicurezza LC73/B(3 Pz. al mt)

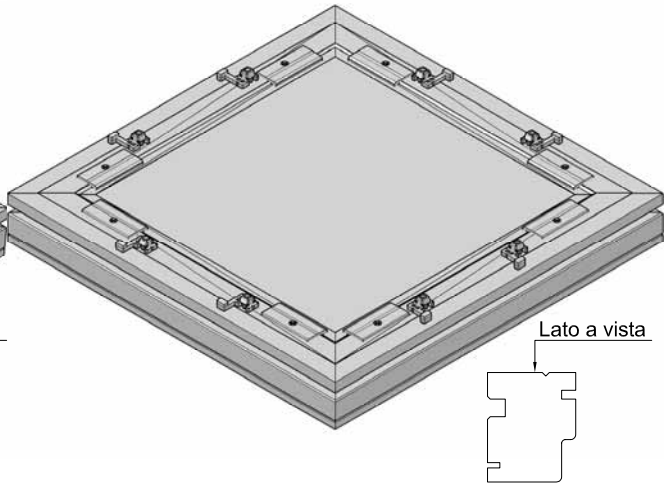

5)Montaggio del telaio in alluminio

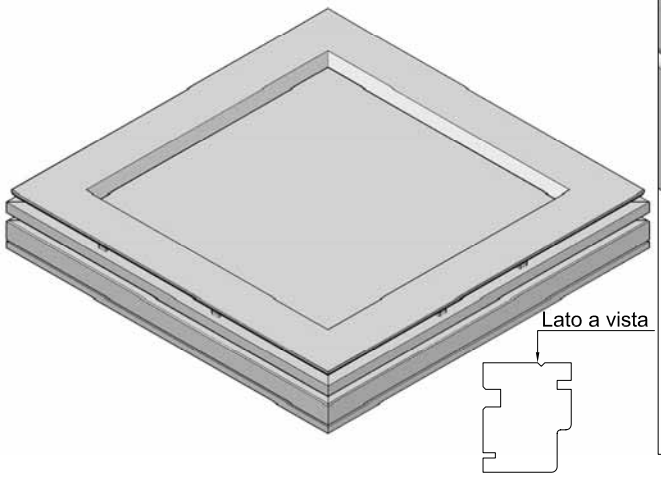

6)Inserimento della cornice fermavetro a scatto senza l'utilizzo di viti

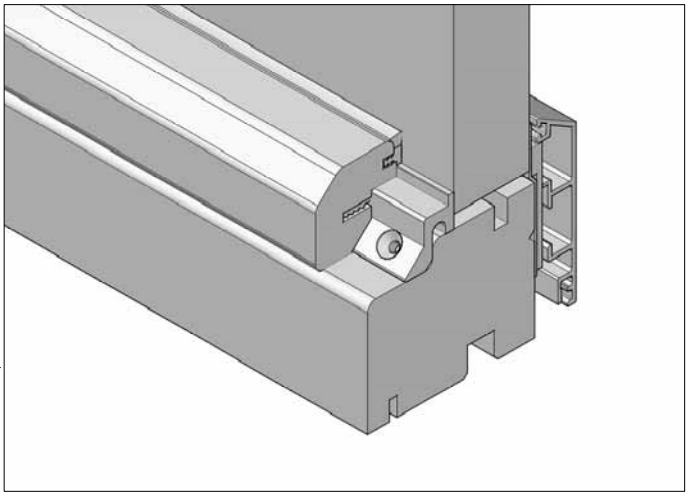

SOLUZIONE PER IL MONTAGGIO DEL VETRO IN CANTIERE

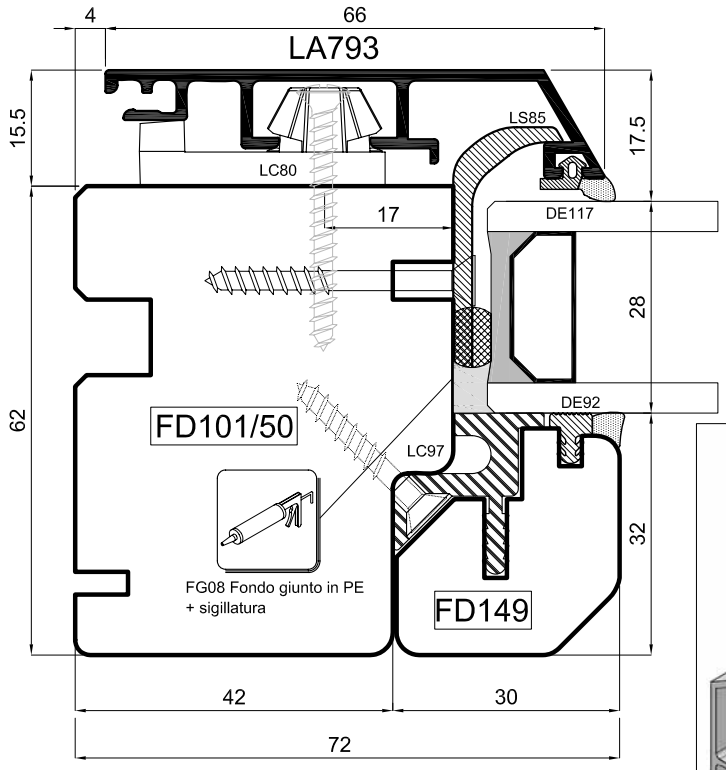

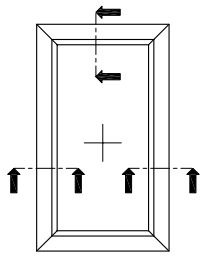

Fermo di sicurezza LS85 per vetro fisso da applicare sui 4 lati del serramento.
Passo consigliato 300mm.

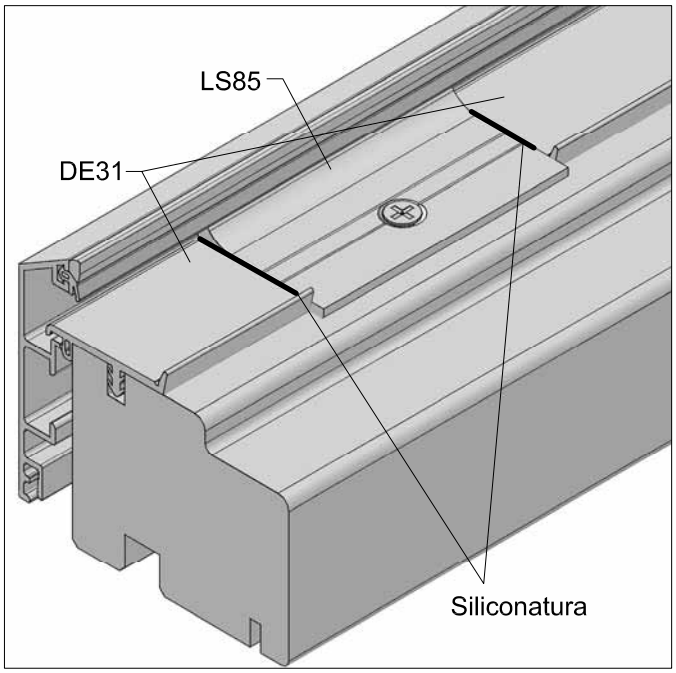

Varianti per spessore vetro 28mm-32mm

A	B	C	D	E
28 mm	DE117	DE31	LC97	FD149
32 mm	DE41	DE101	LC98	FD150

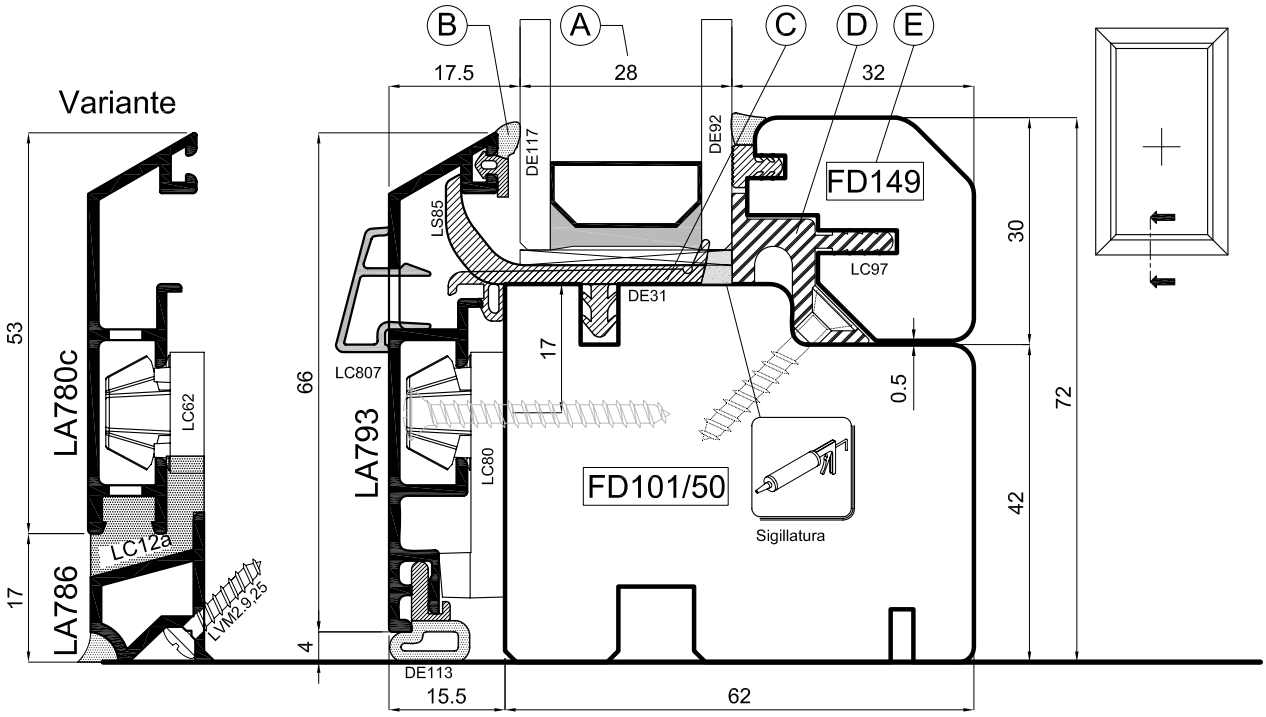

sistema uni_one

uniform

Scala 1:1

IT Sezione verticale finestra con vetro fisso
DE Vertikalschnitt Fenster mit Fixverglasung
ES Sección vertical ventana con cristal fijo
FR Coupe verticale fenêtre avec vitre fixe
UK Vertical section of the window with fixed glass

Istruzioni per il montaggio del vetro in cantiere

1)Montaggio delle clips LC80(passo 200mm) e montaggio del telaio in alluminio

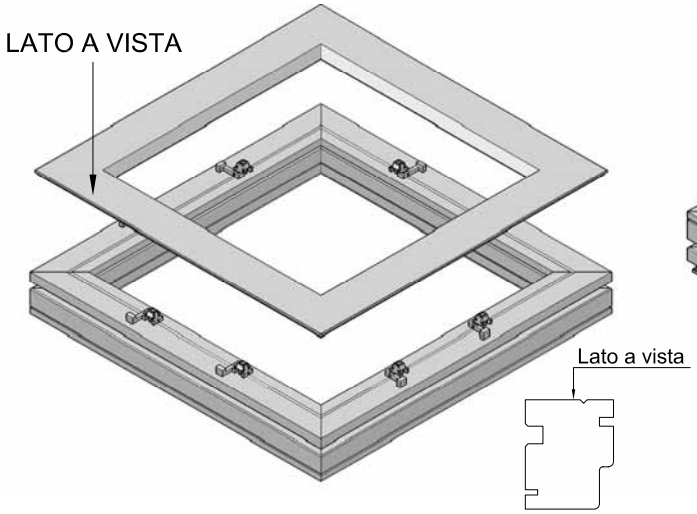

2)Ribaltare il telaio(lato esterno a vista)
Montaggio degli accessori di sicurezza LS85(3pz/mt) e della guarnizione DE31 sul traverso inferiore+10cm su ogni lato dei montanti

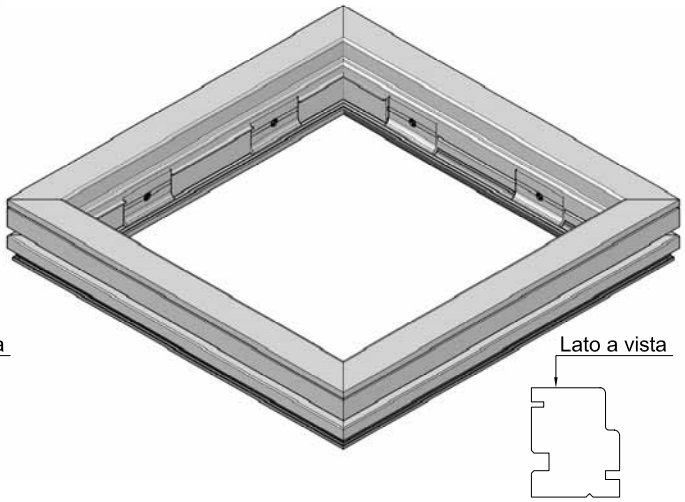

3)Montaggio del vetro e spessoramento

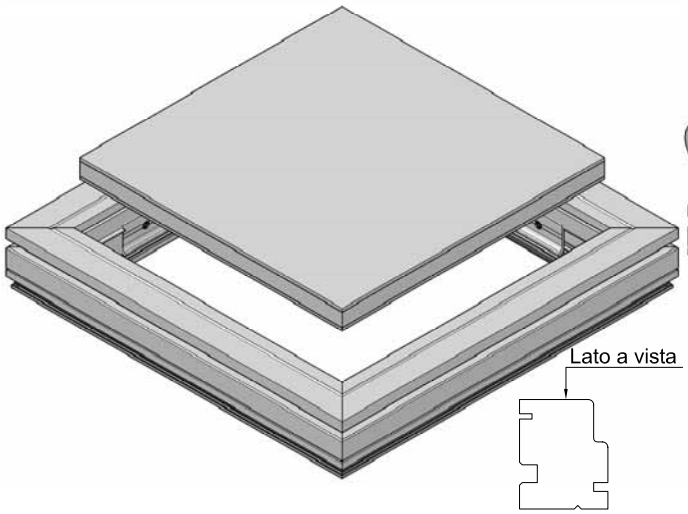

4)Montaggio del fondo giunto FG08 sui 3 lati(non sul traverso inferiore) e successiva sigillatura perimetrale

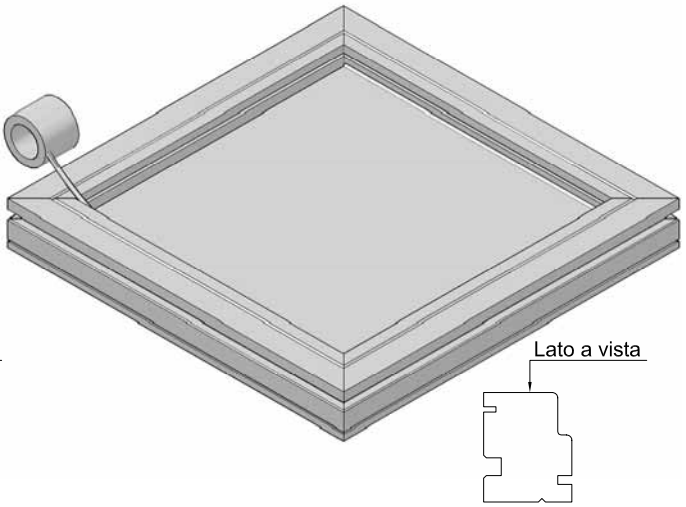

5)Montaggio delle clips LC97(3 pz./mt)

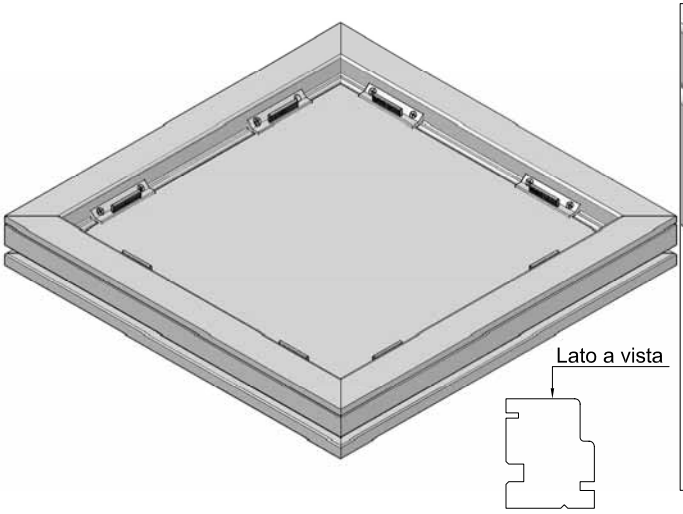

6)Inserimento della cornice fermavetro a scatto senza l'utilizzo di viti

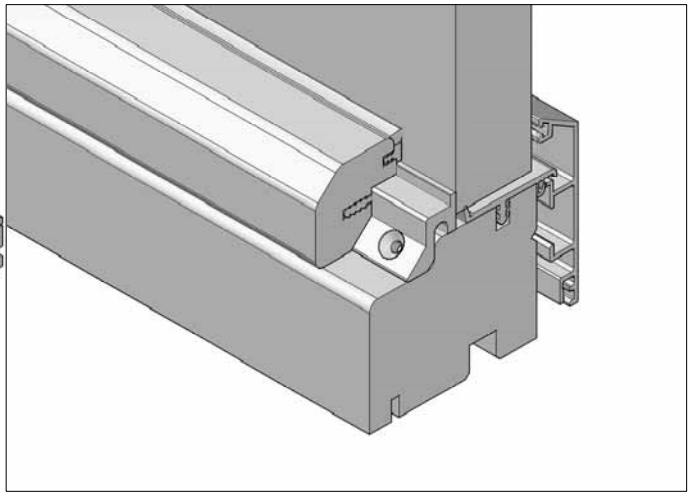

sistema uni_one

uniform

Scala -

21

IT Istruzioni per montaggio del vetro in cantiere
DE Montageanleitung für verglasung auf baustelle
ES Instrucciones para el montaje del vidrio en la obra
FR Instructions pour le montage du vitrage en chantier
UK Instructions for assembly of the glass on job site

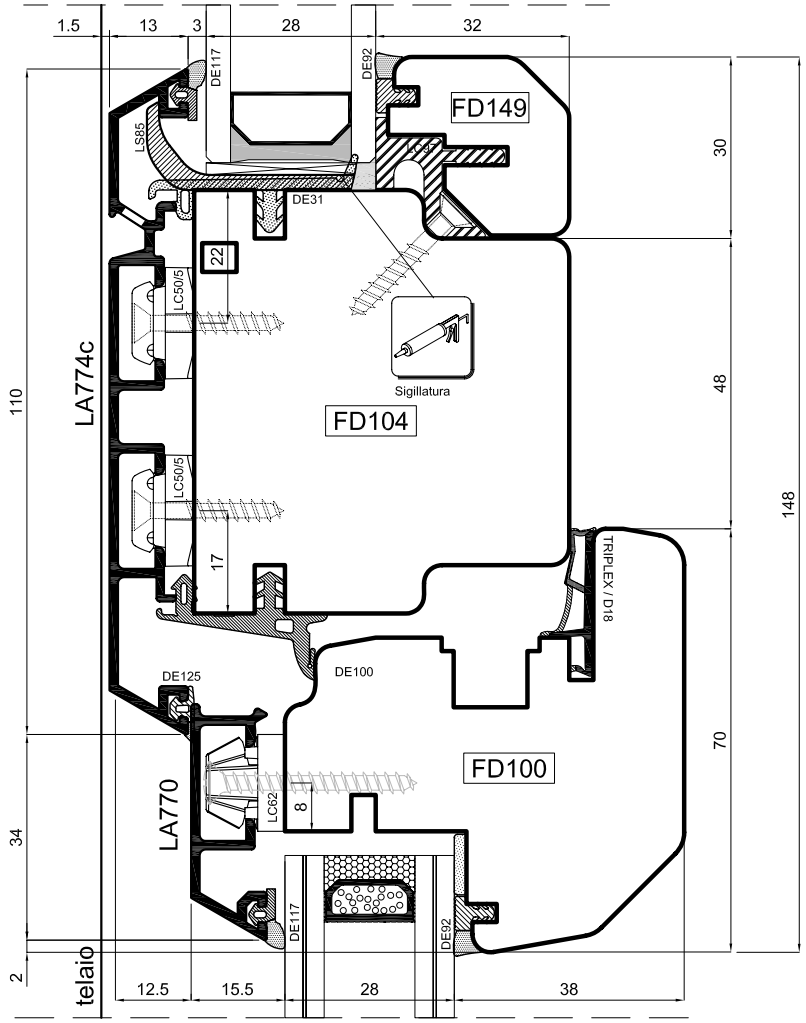

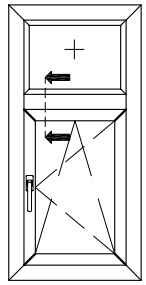

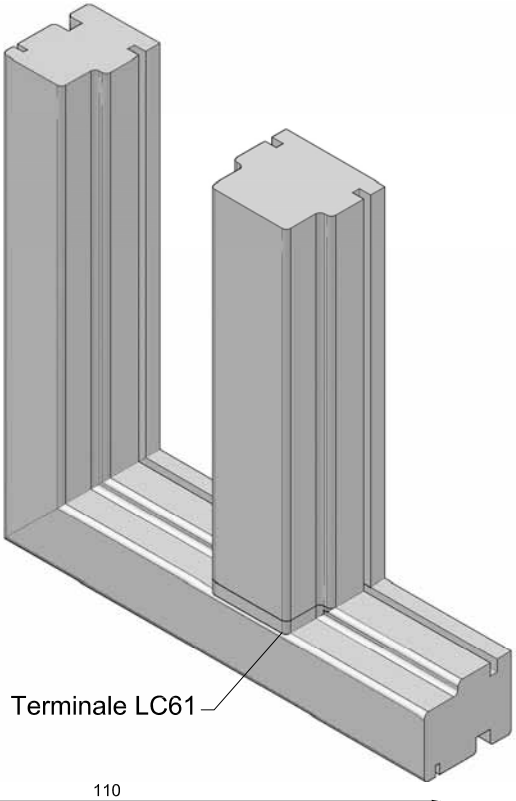

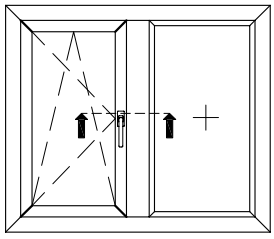

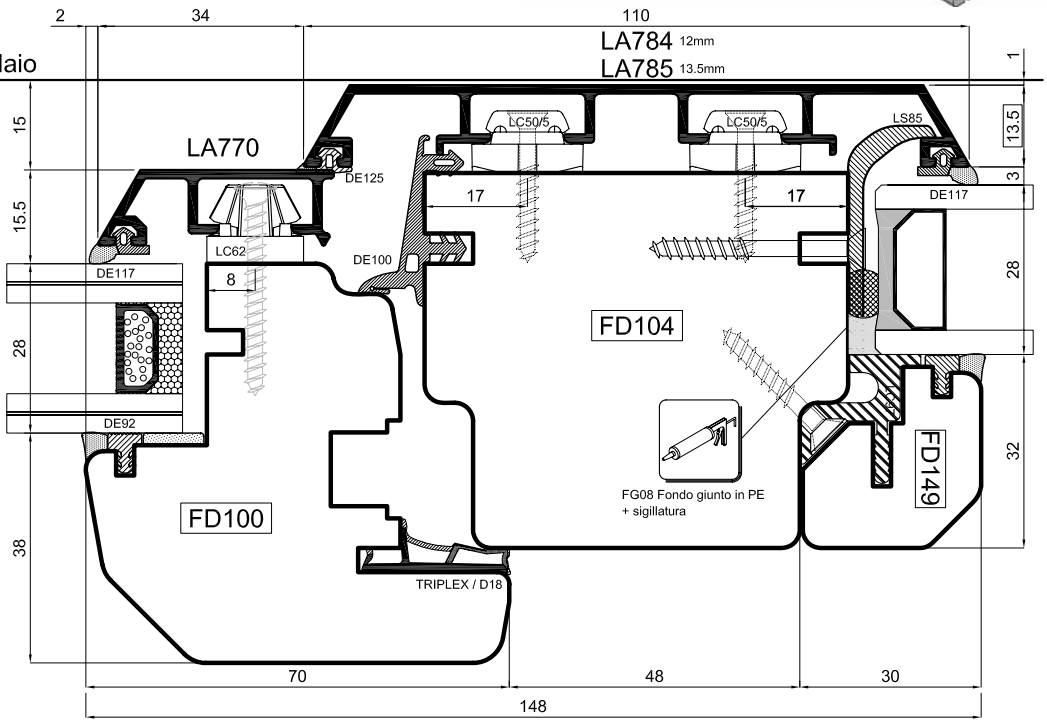

sistema uni_one

uniform

Scala 0.8:1

22

IT Sezione verticale traversi intermedi telaio/Sezione orizzontale montanti intermedi telaio

DE Vertikalschnitt Kämpfer/Horizontalschnitt Setzholz Rahmen

ES Sección vertical travesaños intermedios del marco/Sección horizontal montantes intermedios del marco

FR Coupe verticale des traverses intermédiaires du dormant/Coupe horizontale montants intermédiaires dormant

UK Vertical section of the frame's transoms/Horizontal section of the frame's mullions

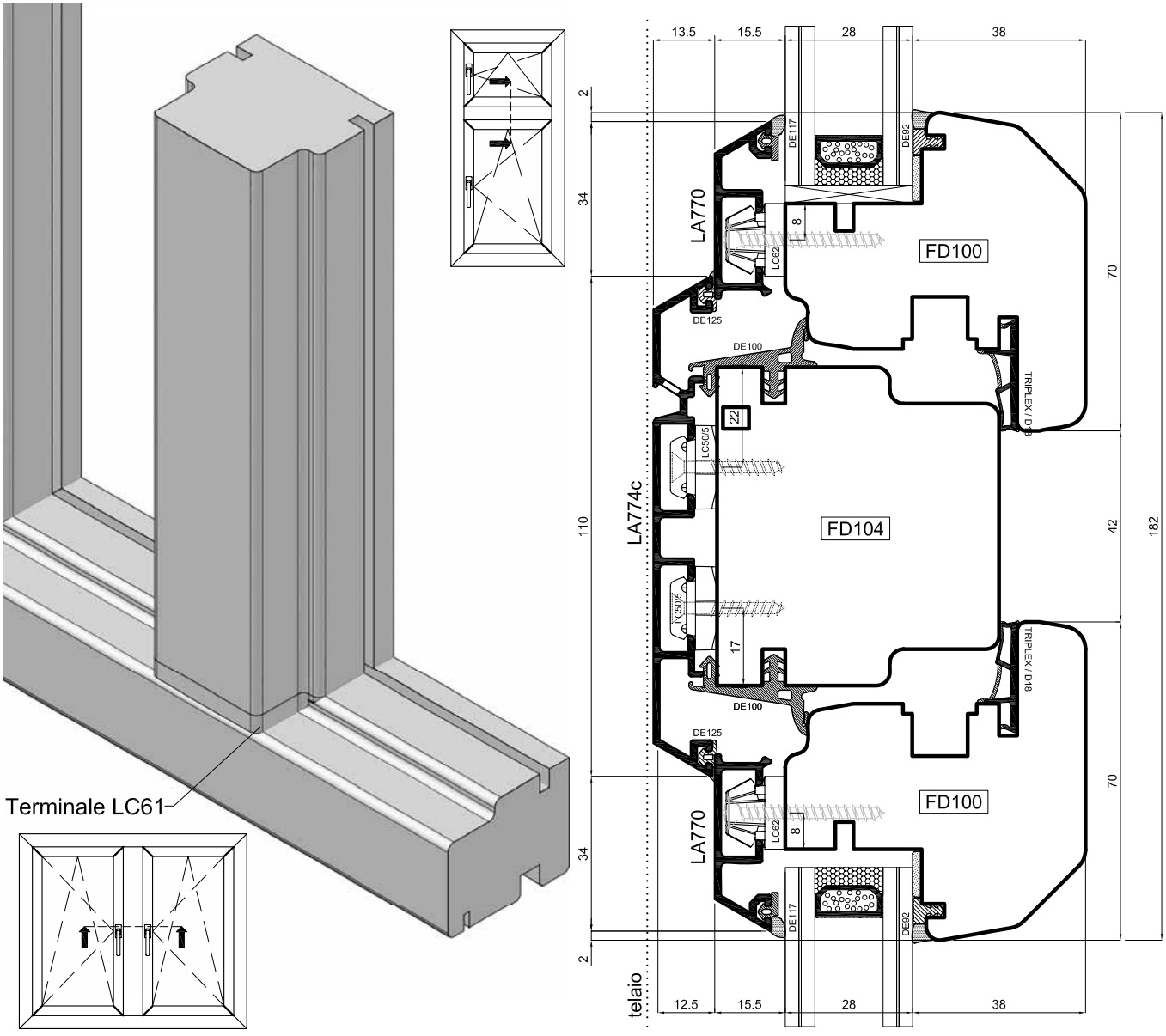

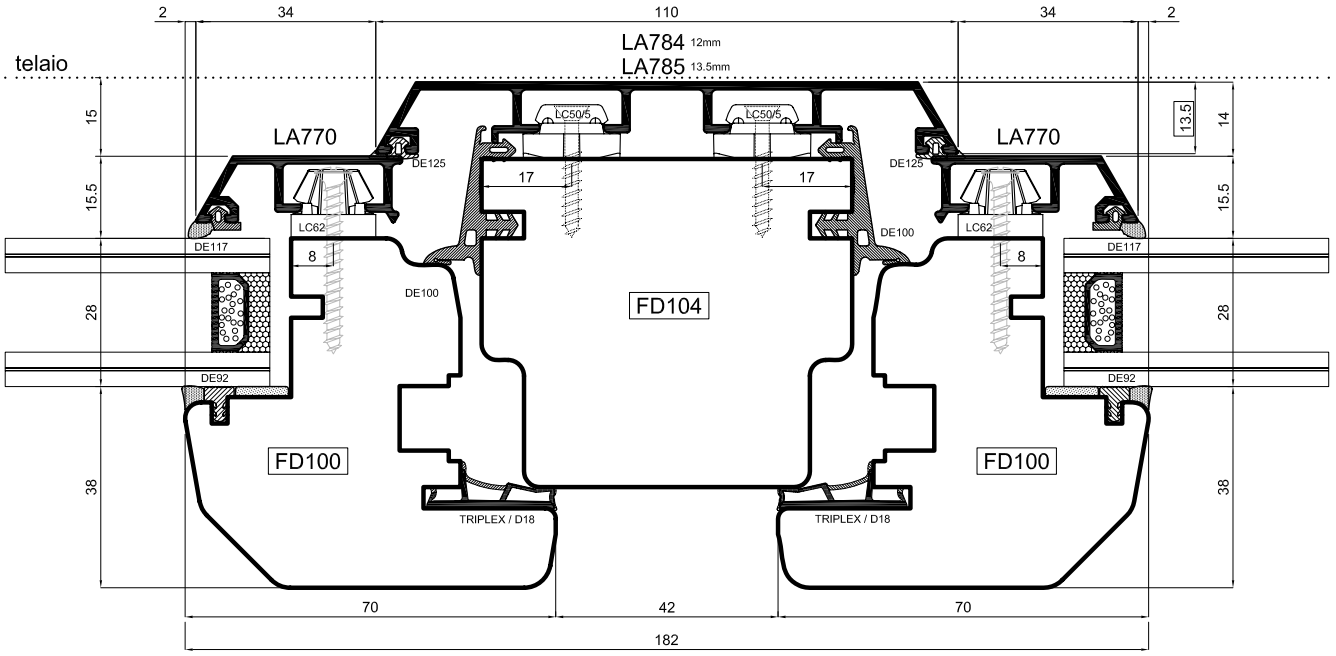

sistema uni_one

uniform

Scala 0.7:1

IT Sezione verticale e orizzontale montanti e traversi intermedi telaio
DE Vertikalschnitt Kämpfer und Horizontalschnitt Setzholz Rahmen
ES Sección vertical travesaños intermedios y sección horizontal montantes intermedios del marco
FR Coupe verticale des traverses intermédiaires et horizontale montants intermédiaires du dormant
UK Vertical section of the frame's transoms and Horizontal section of the frame's mullions

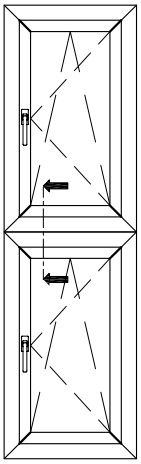

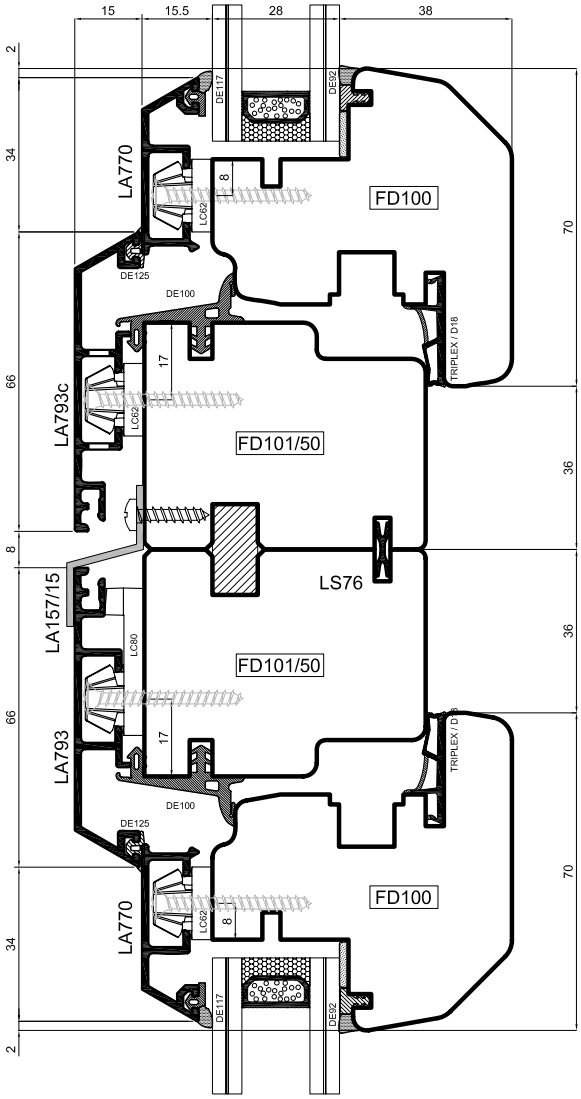

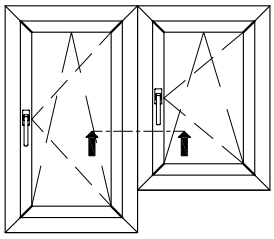

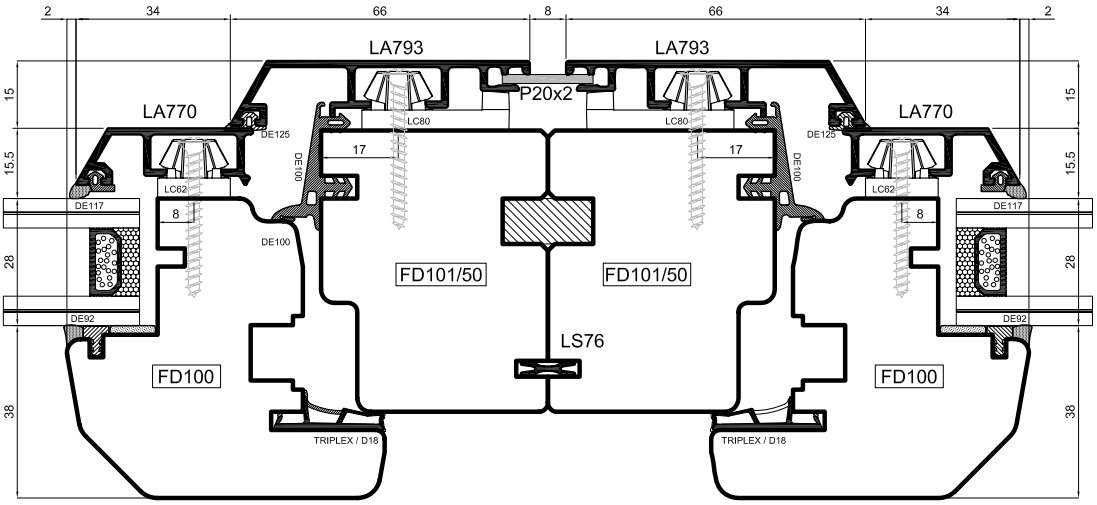

sistema uni_one

uniform

Scala 0.6:1

IT Sezione verticale e orizzontale finestre accoppiate
DE Vertikalschnitt und Horizontalschnitt gekoppelte Fenster
ES Sección vertical y horizontal de ventanas acopladas
FR Coupe verticale et horizontale accouplement de dormants
UK Vertical and Horizontal section of the connected windows

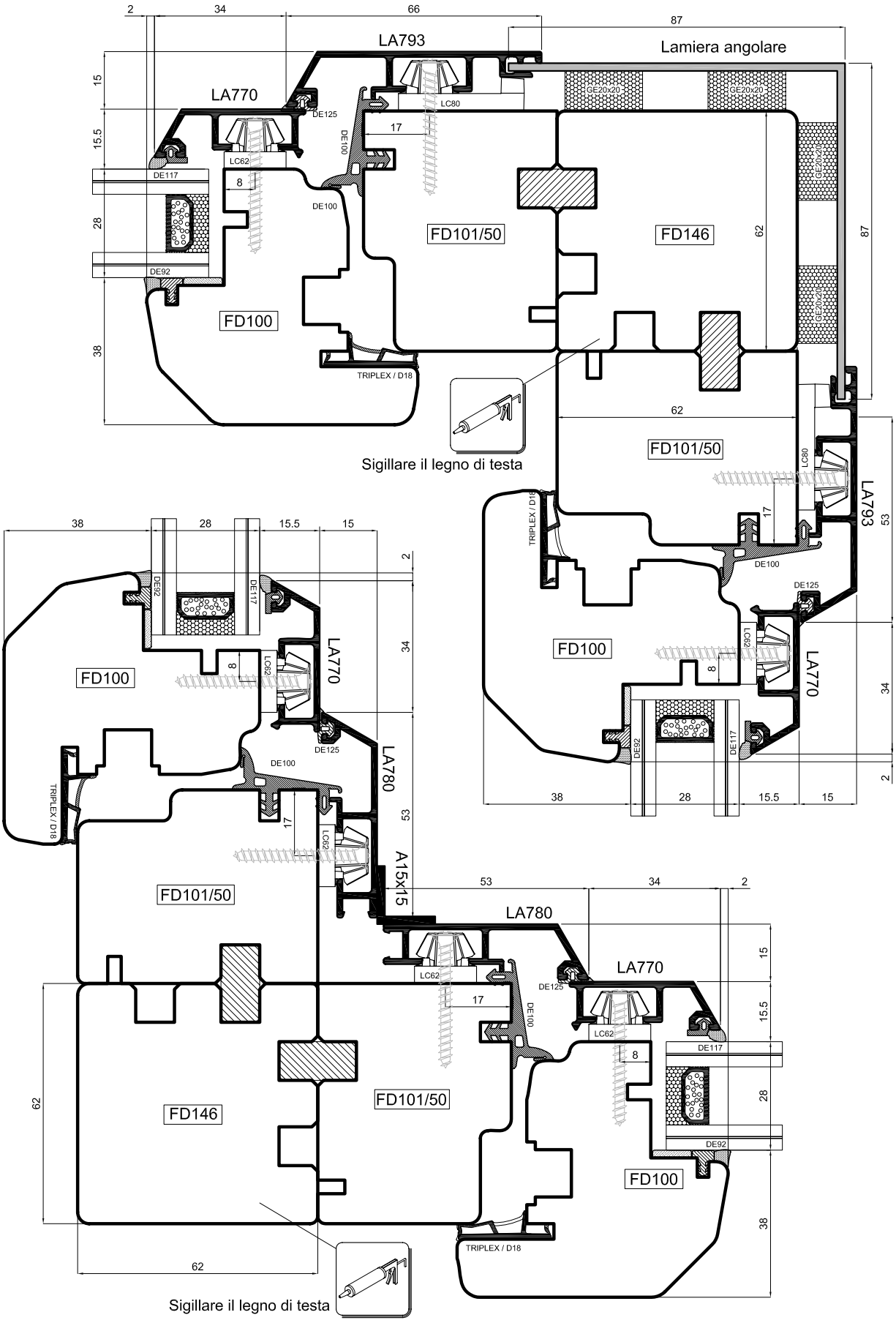

sistema uni_one

uniform

Scala 0.7:1

- (IT) Sezione finestre accoppiate
- (DE) Gekoppelte Fenster
- (ES) Ventanas acopladas
- (FR) Accouplement de dormants
- (UK) Section of the connected windows

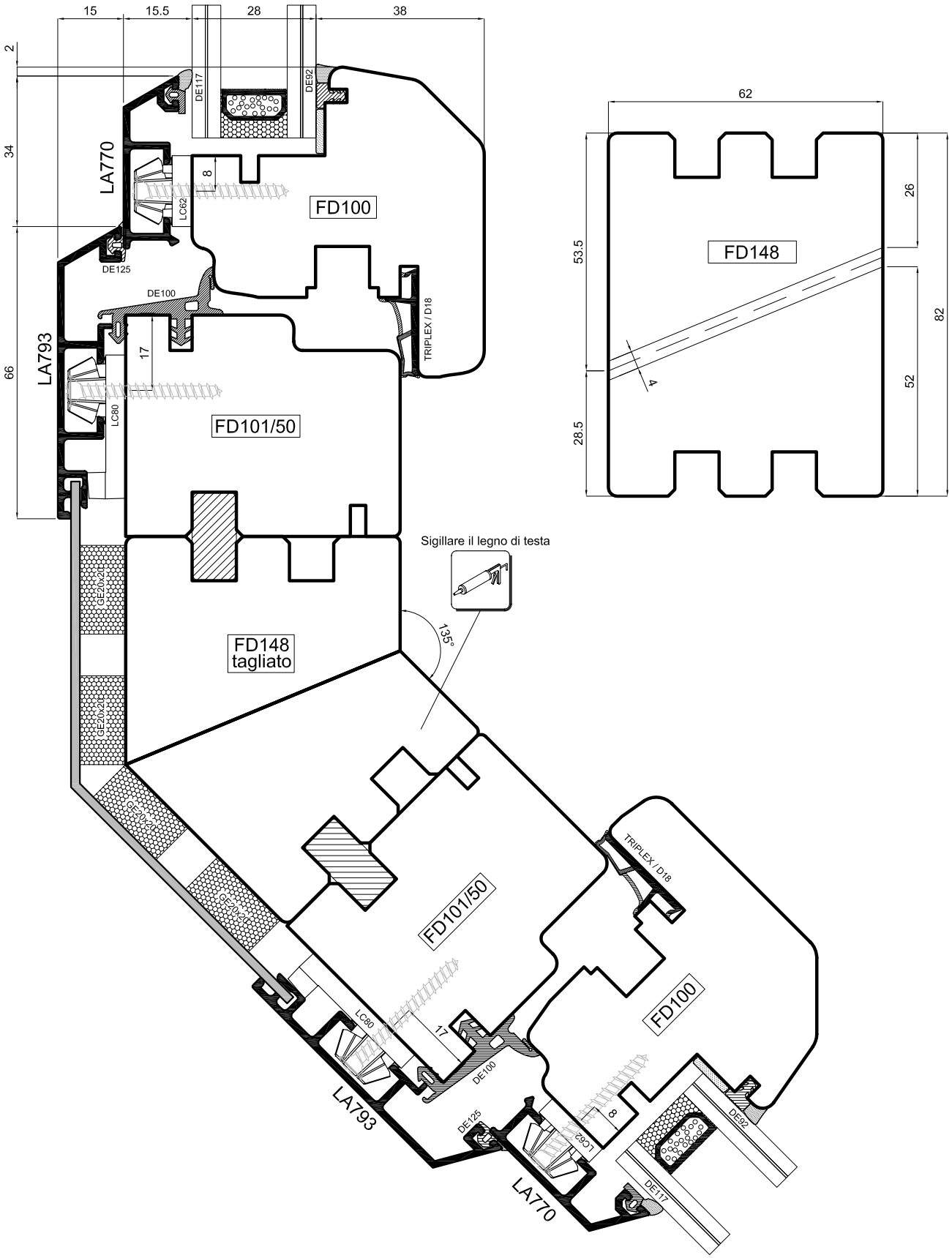

sistema uni_one

uniform

Scala 0.8:1

IT Sezione finestre accoppiate
DE Gekoppelte Fenster
ES Ventanas acopladas
FR Accouplement de dormants
UK Section of the connected windows

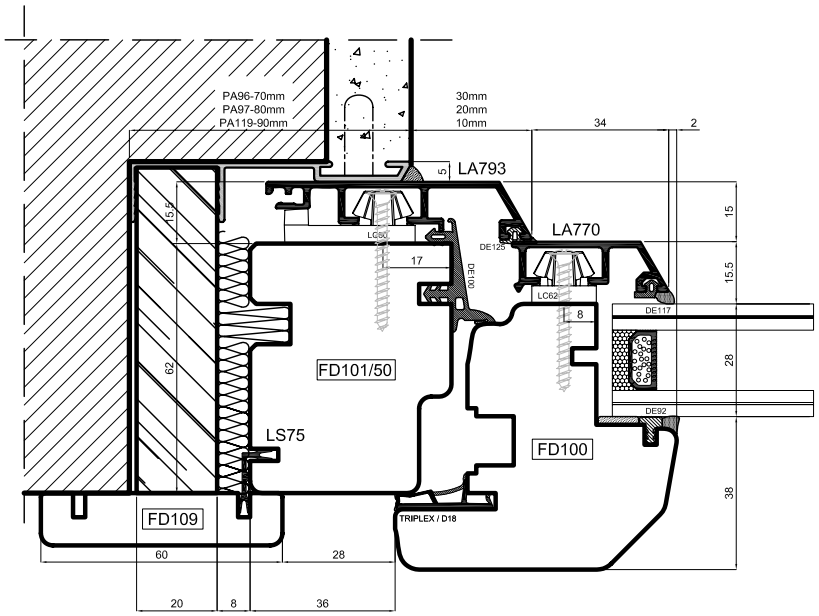

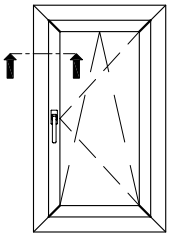

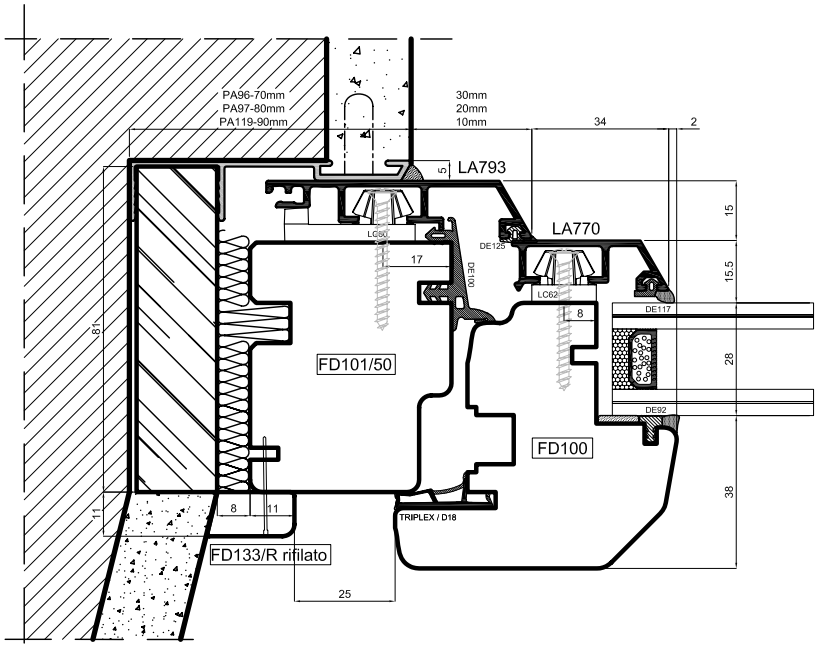

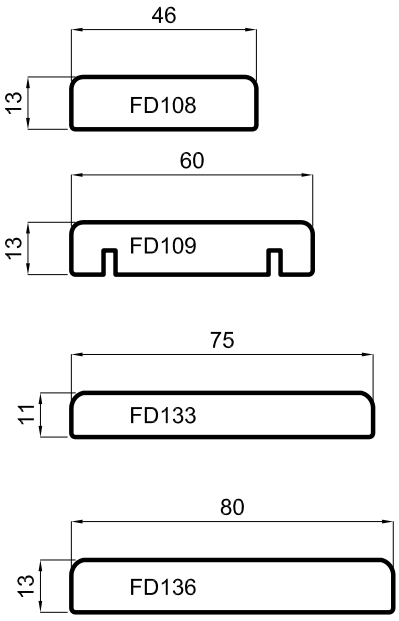

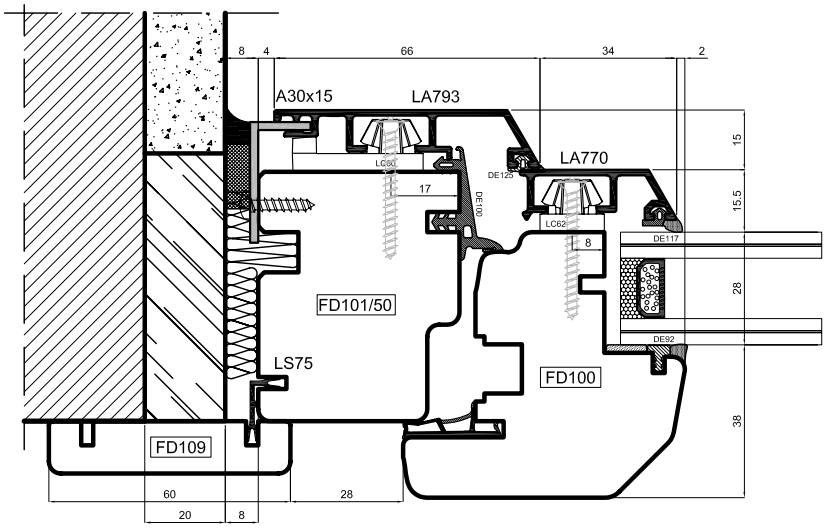

sistema uni_one

uniform

Scala -

27

IT Esempi di posa
DE Montagesysteme
ES Sistemas de colocación
FR Systèmes de pose
UK Installation system

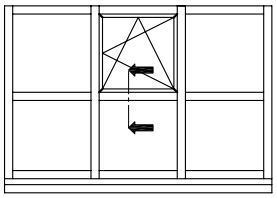

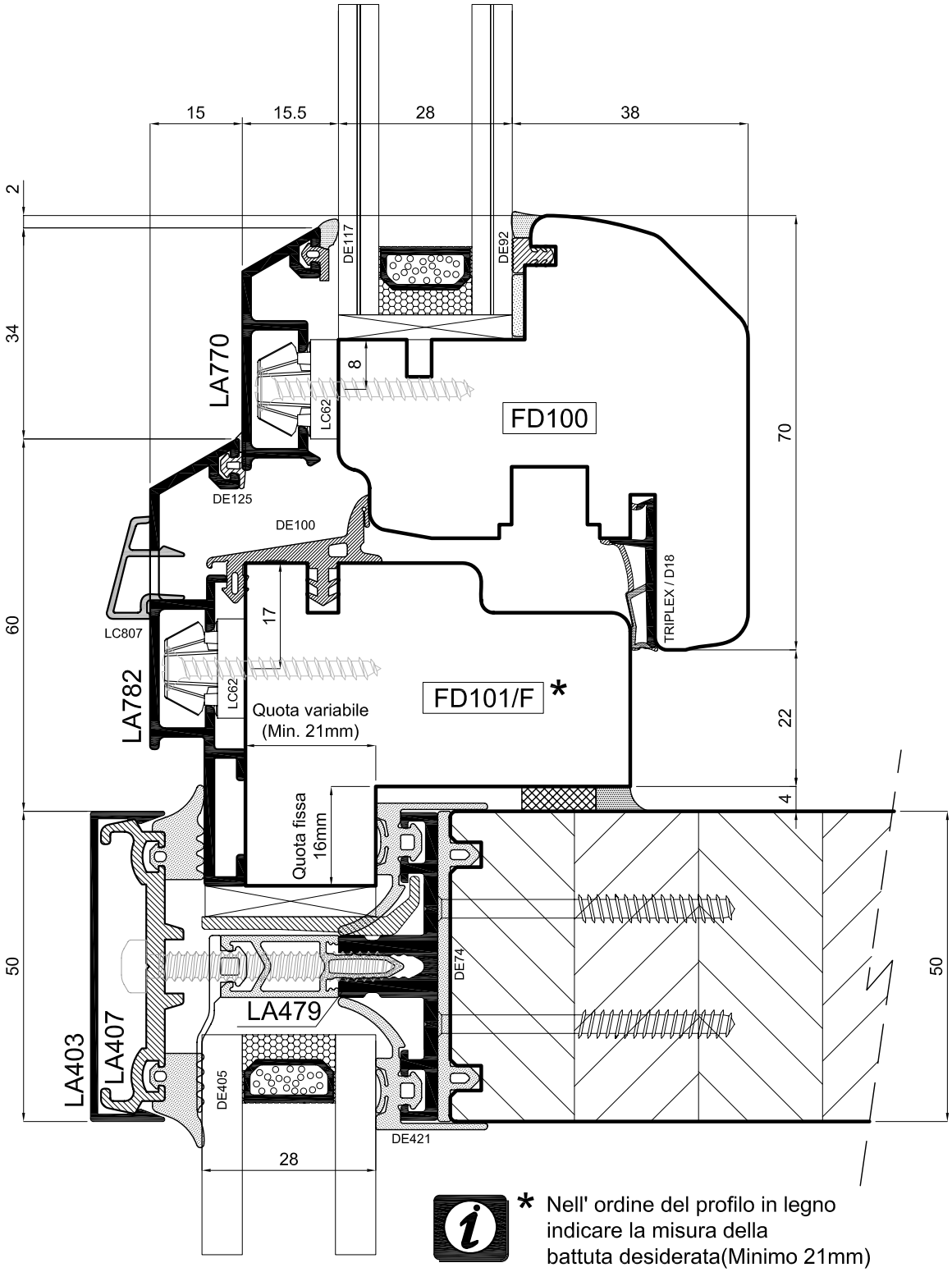

* Nell' ordine del profilo in legno indicare la misura della battuta desiderata(Minimo 21mm)

sistema uni_one

uniform

Scala 1:1

(IT) Sezione verticale traverso su facciata Unitherm
(DE) Vertikalschnitt Fassade Unitherm - Riegel -
(ES) Seccion vertical travesanos con Fachada Unitherm
(FR) Coupe verticale des traverses avec Façade Unitherm
(UK) Vertical section of ledgers with Unitherm curtain wall

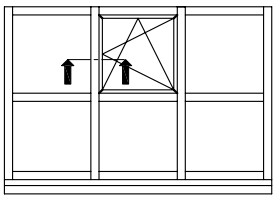

* Nell' ordine del profilo in legno indicare la misura della battuta desiderata(Minimo 21mm)

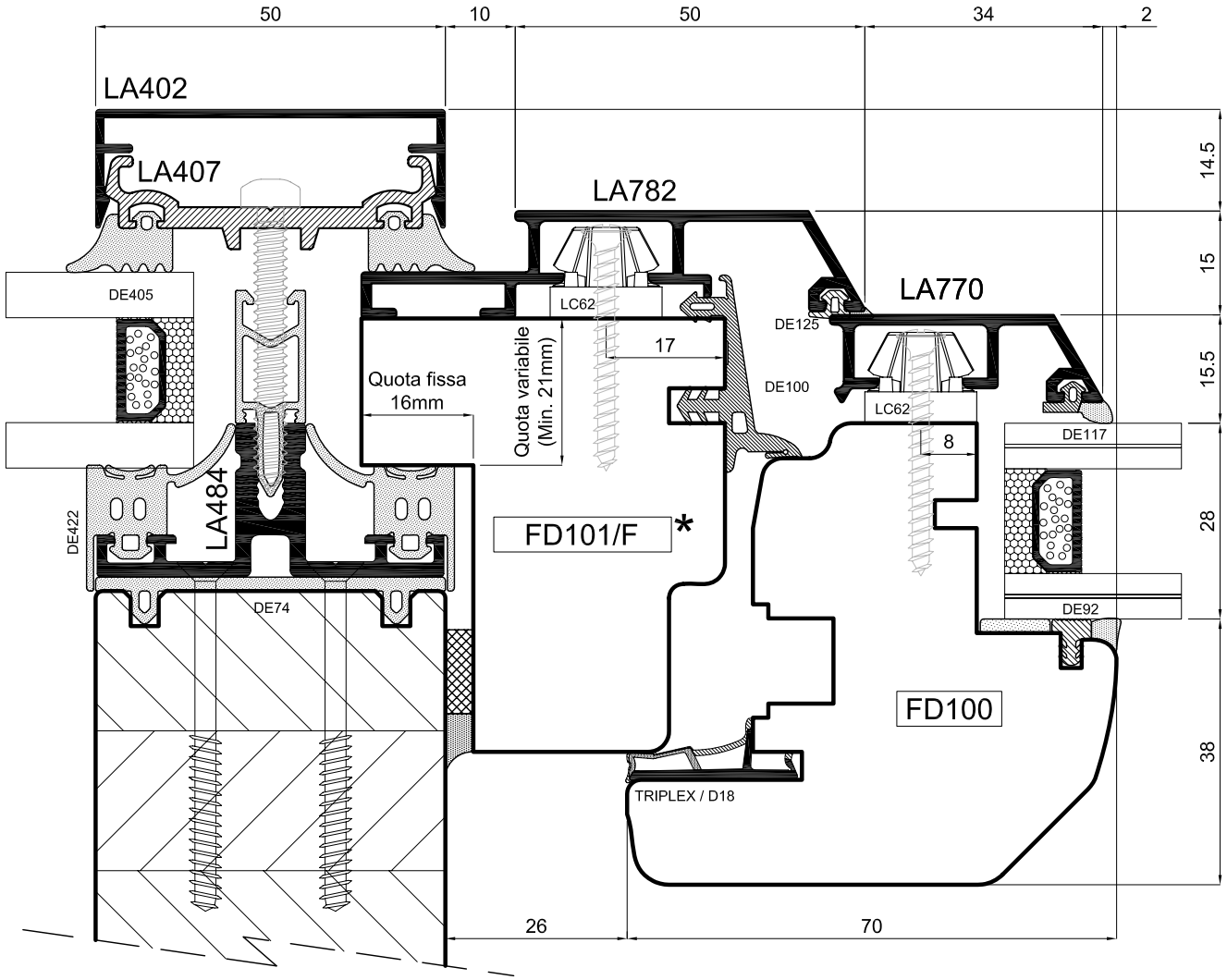

sistema uni_one

uniform

Scala 1:1

29

(IT) Sezione orizzontale montanti con facciata Unitherm
(DE) Horizontalschnitt Fassade Unitherm - Pfosten
(ES) Sección horizontal montantes con fachada Unitherm
(FR) Coupe horizontale des montants avec façade Unitherm
(UK) Vertical section of jambs with Unitherm curtain wall

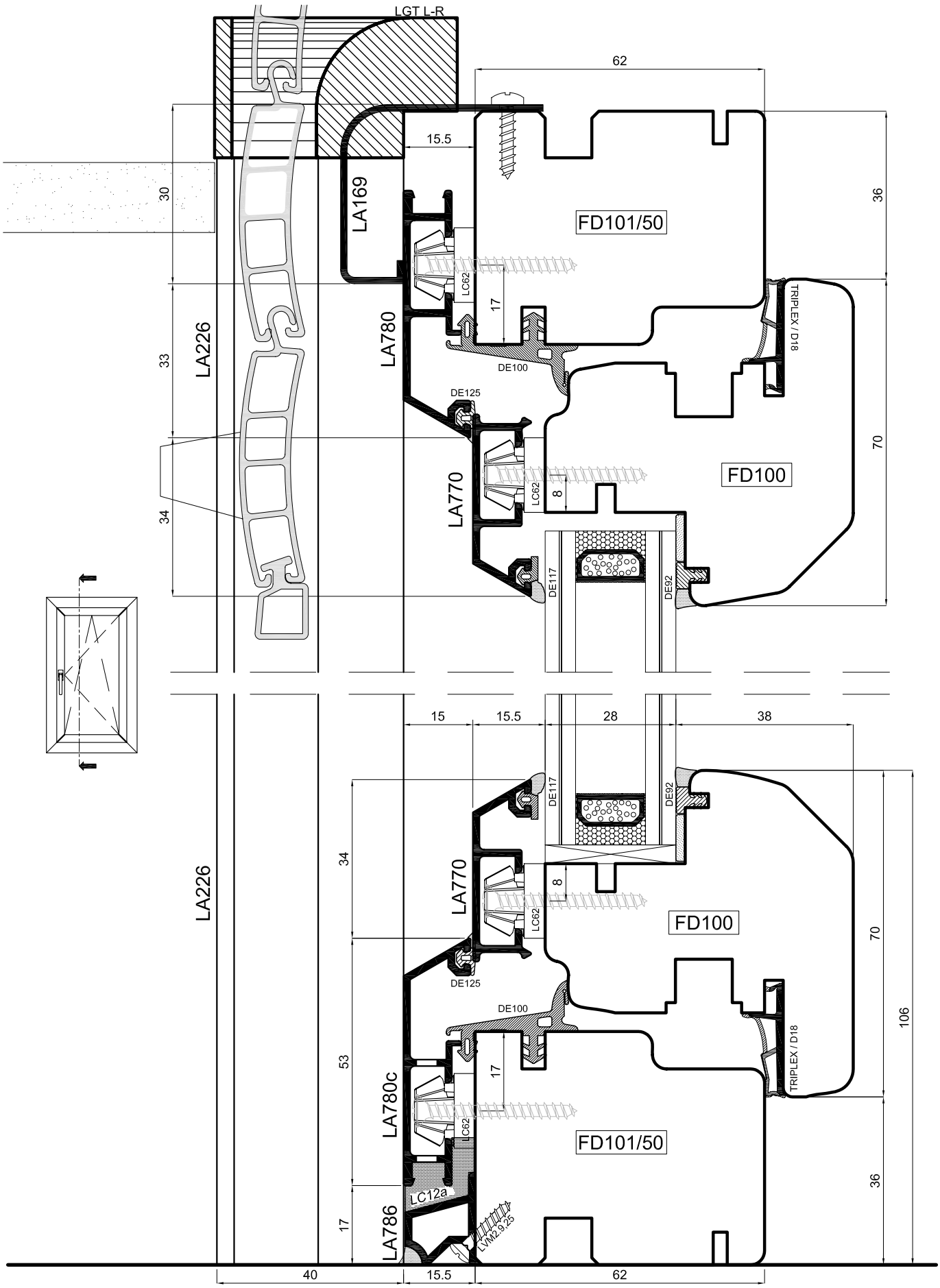

sistema uni_one

uniform

Scala 0.9:1

30

(IT) Sezione verticale con guida tapparella
(DE) Vertikalschnitt mit Rolladenführung
(ES) Sección vertical ventana con guía de persiana
(FR) Coupe verticale avec coulisses volet roulant
(UK) Vertical section with winding up guide

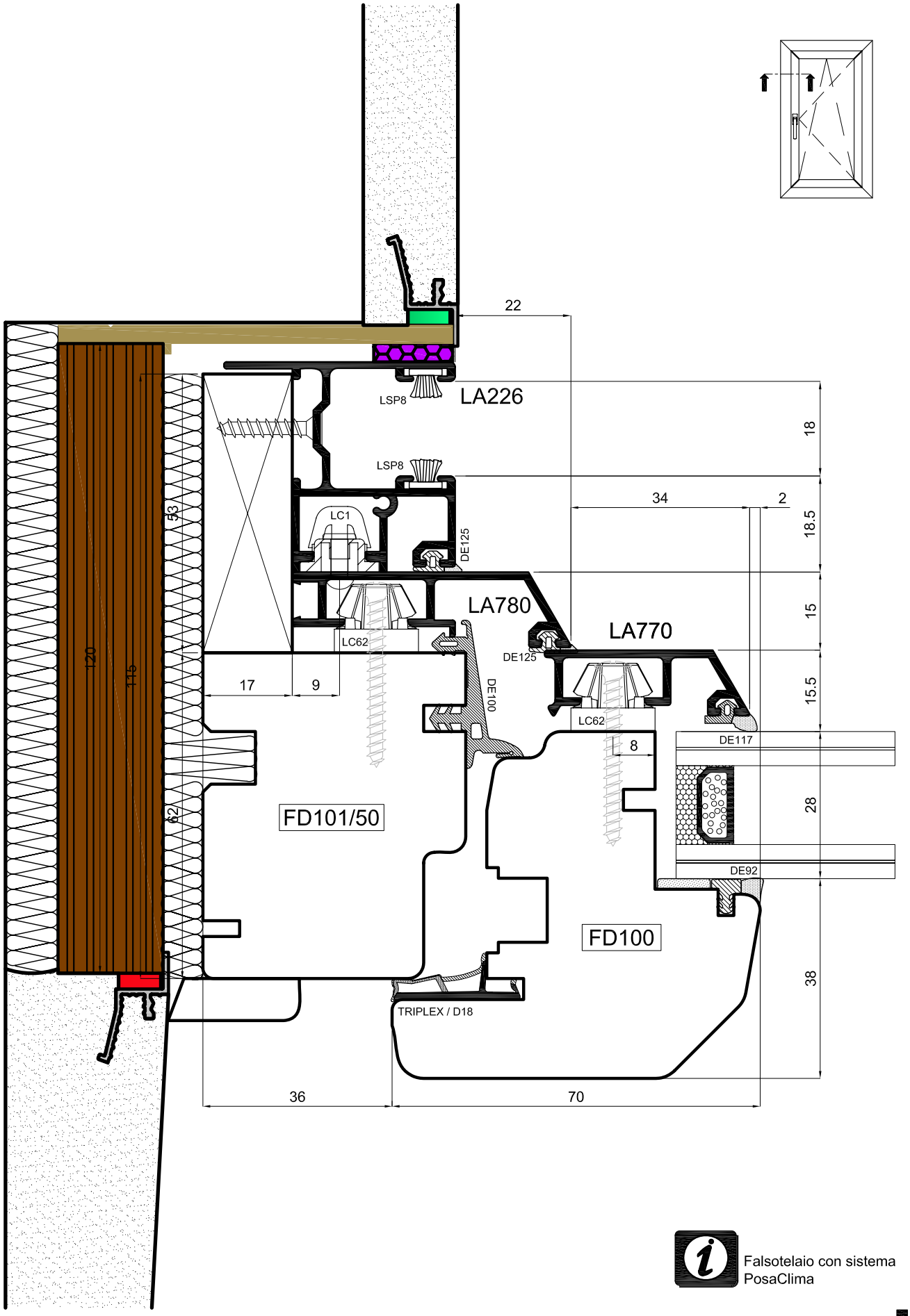

Falsotelaio con sistema PosaClima

sistema uni_one

uniform

Scala 1:1

IT Sezione orizzontale con guida tapparella LA226
DE Horizontalschnitt mit Rolladenführung LA226
ES Sección horizontal con guía de persiana LA226
FR Coupe horizontale avec coulisse volet roulant LA226
UK Horizontal section with winding up guide LA226

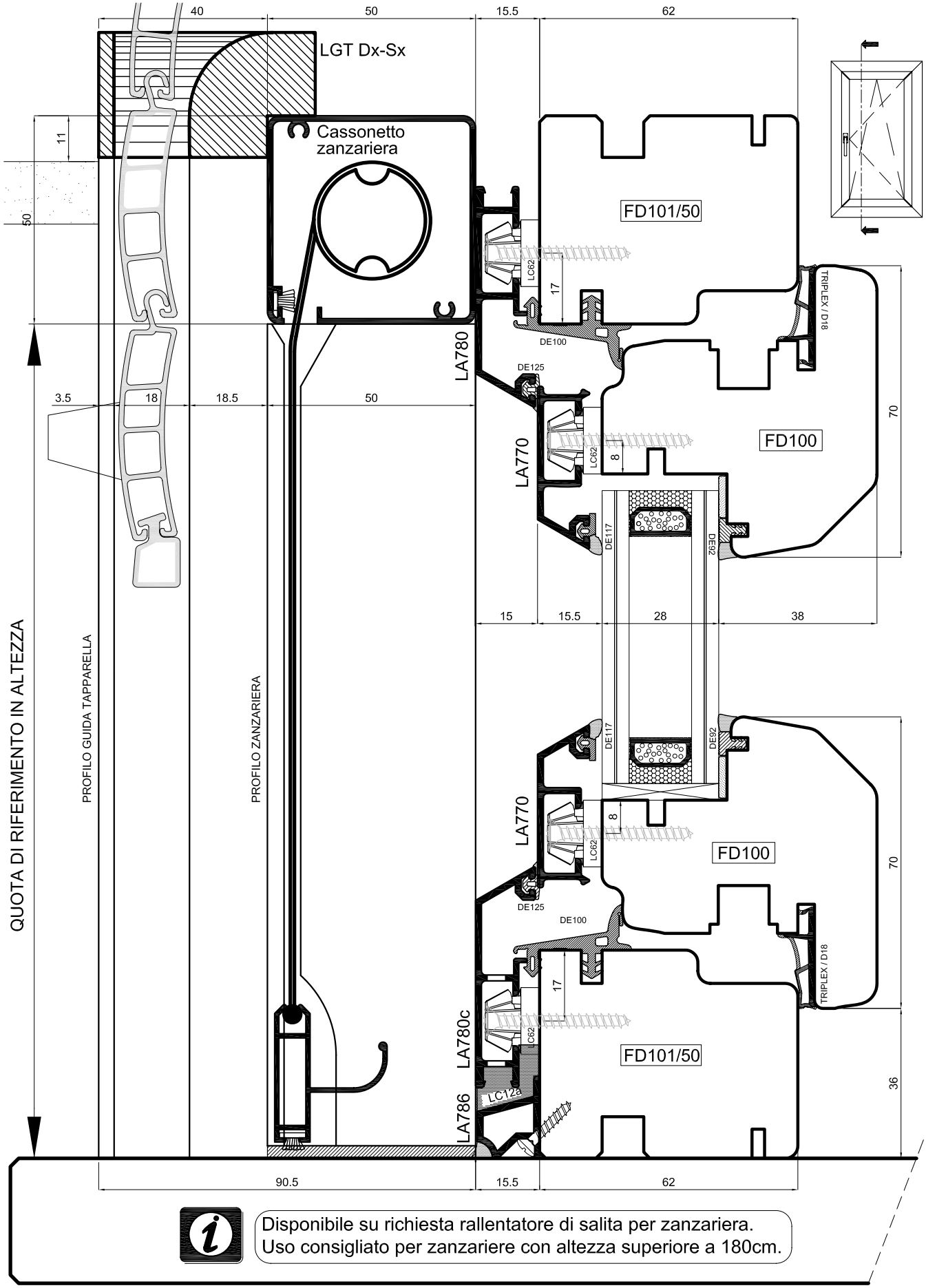

Disponibile su richiesta rallentatore di salita per zanzariera.
Uso consigliato per zanzariere con altezza superiore a 180cm.

sistema uni_one

uniform

Scala 0.8:1

IT Sezione verticale con zanzariera e guida avvolgibile
DE Vertikalschnitt mit Fliegengitter und Rolladenführung
ES Sección vertical ventana con mosquitera y guía de persiana
FR Coupe verticale avec moustiquaire et coulisses volet roulant
UK Vertical section with mosquito-net and winding up guide

ZANZARIERE - DIMENSIONI MASSIME REALIZZABILI:

L 2000 x H 1600 - Finestra Verticale
L 1600 x H 2400 - Portafinestra Verticale
L 1500 x H 2500 - Scorrimento Orizzontale 1 Anta
L 2800 x H 2500 - Scorrimento Orizzontale 2 Ante

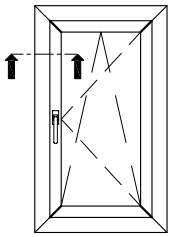

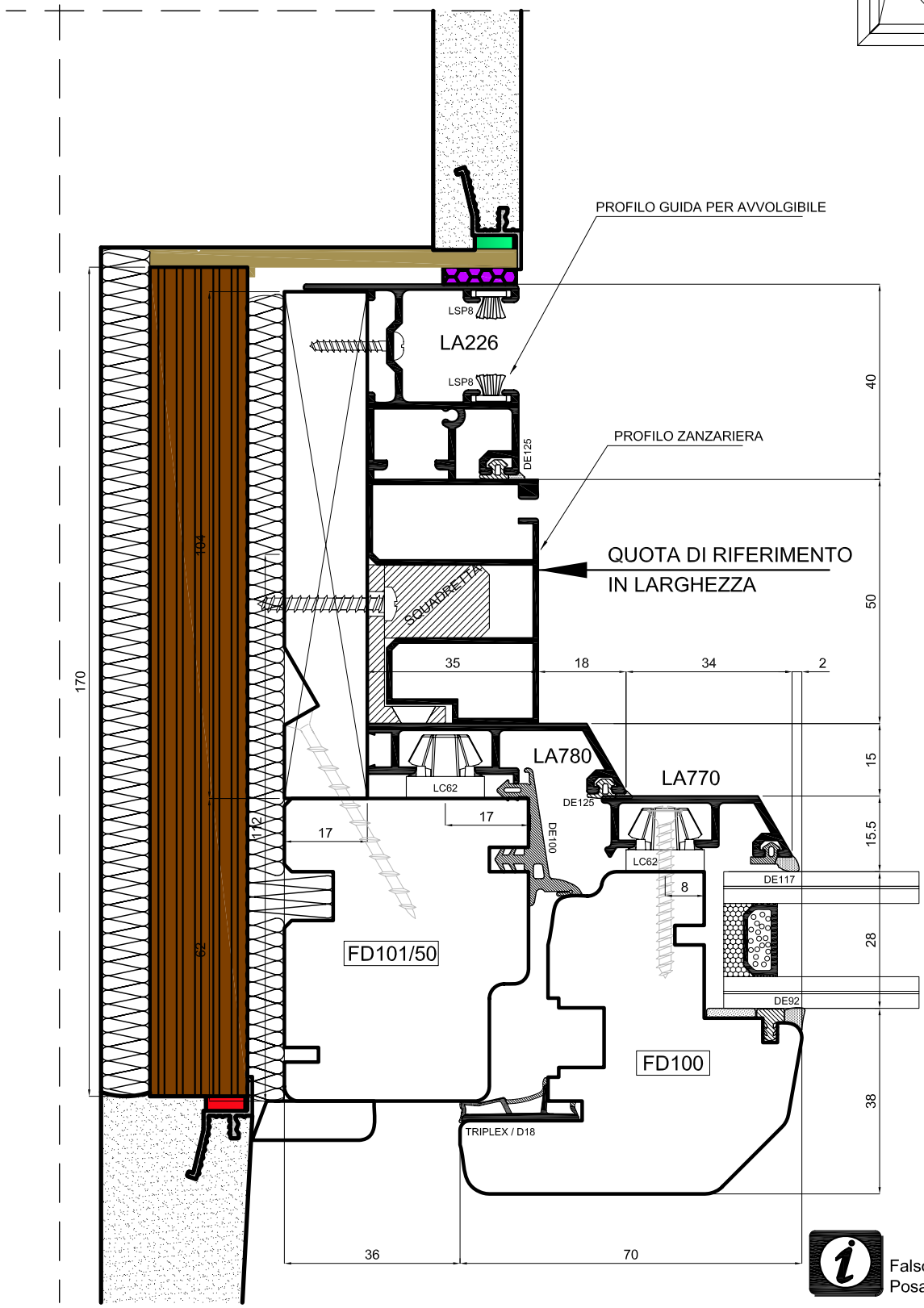

Falsotelaio con sistema PosaClima

sistema uni_one

uniform

Scala 0.8:1

IT Sezione orizzontale con zanzariera e guida avvolgibile
DE Horizontalschnitt mit Fliegengitter und Rolladenführung
ES Sección horizontal ventana con mosquitera y guía de persiana
FR Coupe horizontale avec moustiquaire et coulisse volet roulant
UK Horizontal section with mosquito-net and winding up guide

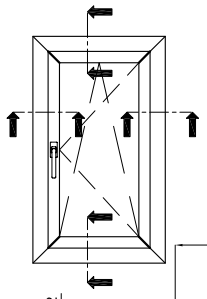

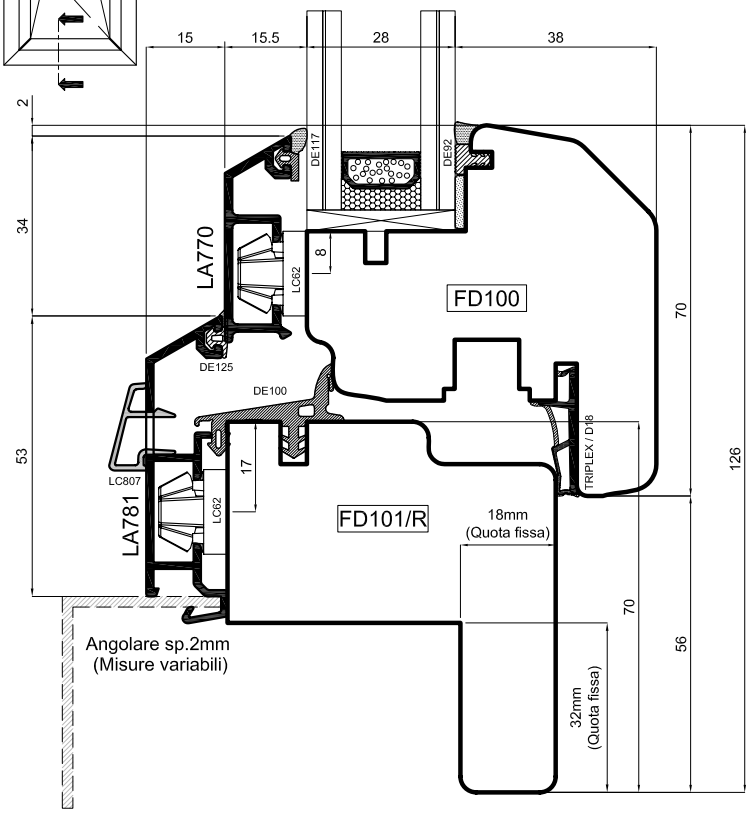

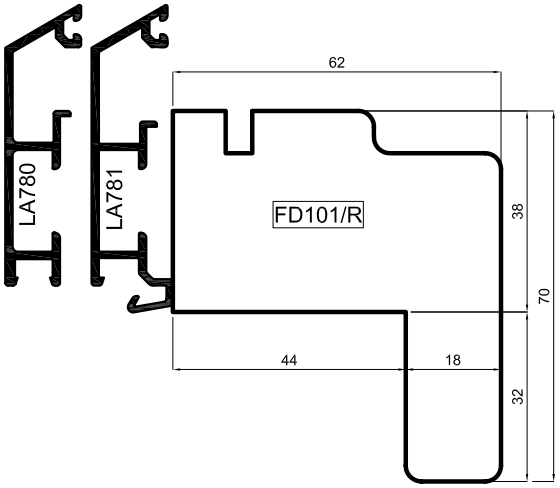

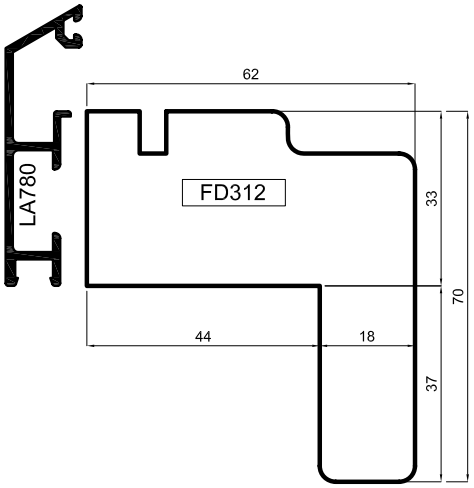

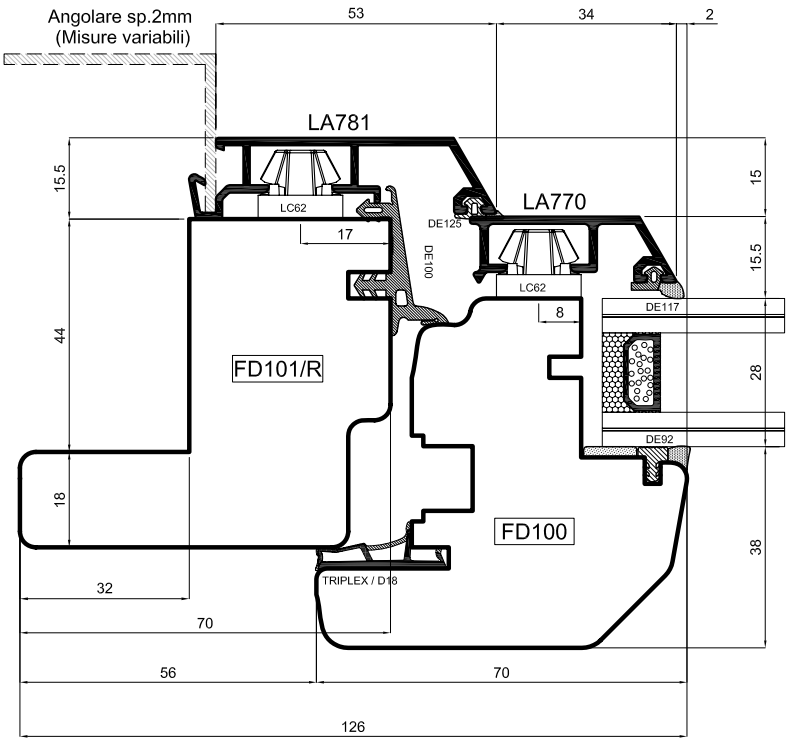

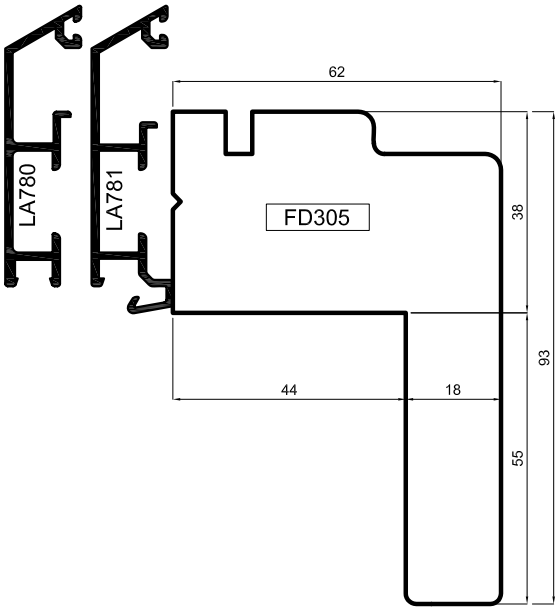

sistema uni_one

uniform

Scala 0.7:1

(IT) Sezione verticale traverso inferiore finestra per la ristrutturazione
(DE) Vertikalschnitt Fenster quer unten für Sanierung
(ES) Sección vertical travesaño inferior de la ventana para la rehabilitación
(FR) Coupe verticale traverse inférieure fenêtre pour la rénovation
(UK) Vertical section of the window's lower ledger for renovation

Soluzione con telaio in battuta su muratura interna

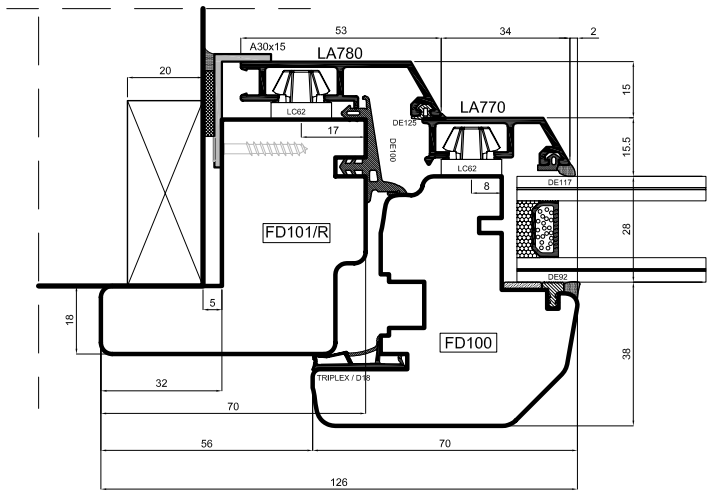

Varianti per traverso inferiore

varianti telaio

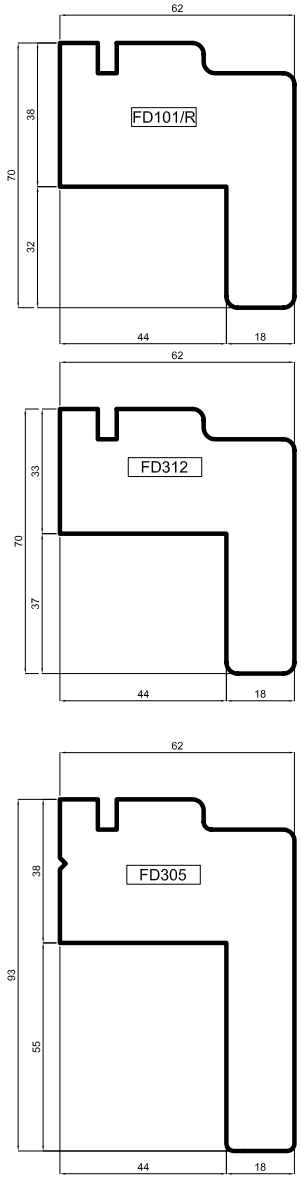

1)In battuta su 4 lati

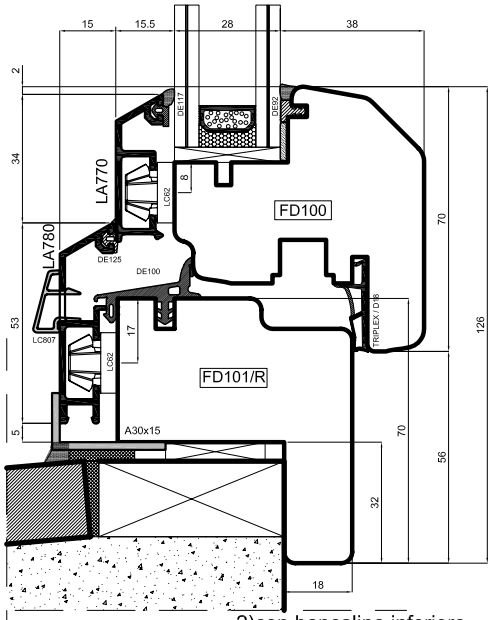

2)con bancalino inferiore

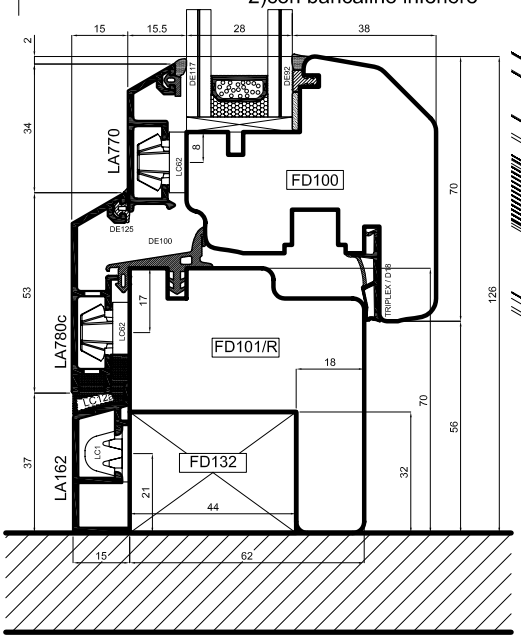

3)dettaglio lavorazione soglia e profilo telaio legno per portabalcone con PA236T

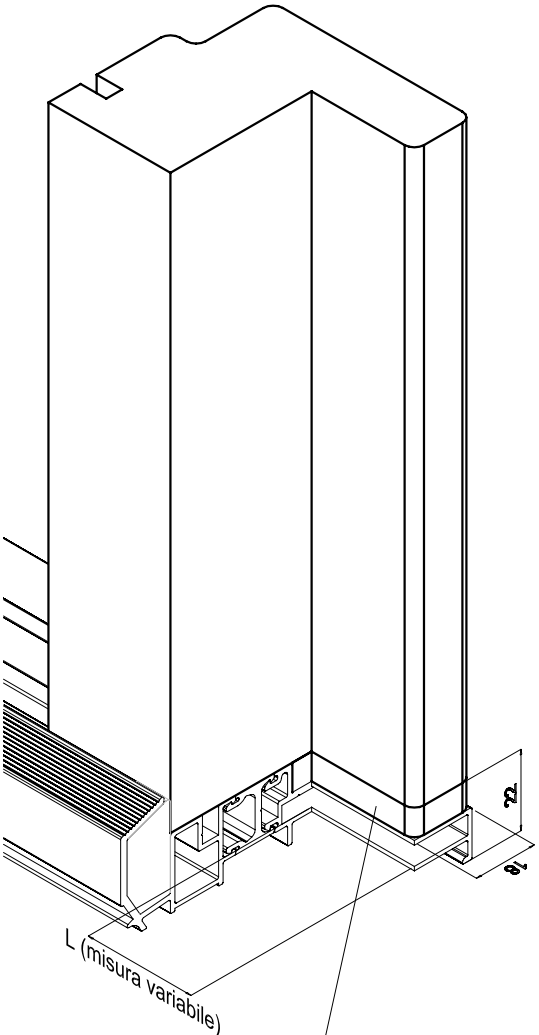

Telaio	Terminale	Misura L	Materiale
FD101/R	LC61/R	32 mm	ABS
FD312	LC61/R	37 mm	ABS
FD305	LC61/L	55 mm	Alluminio

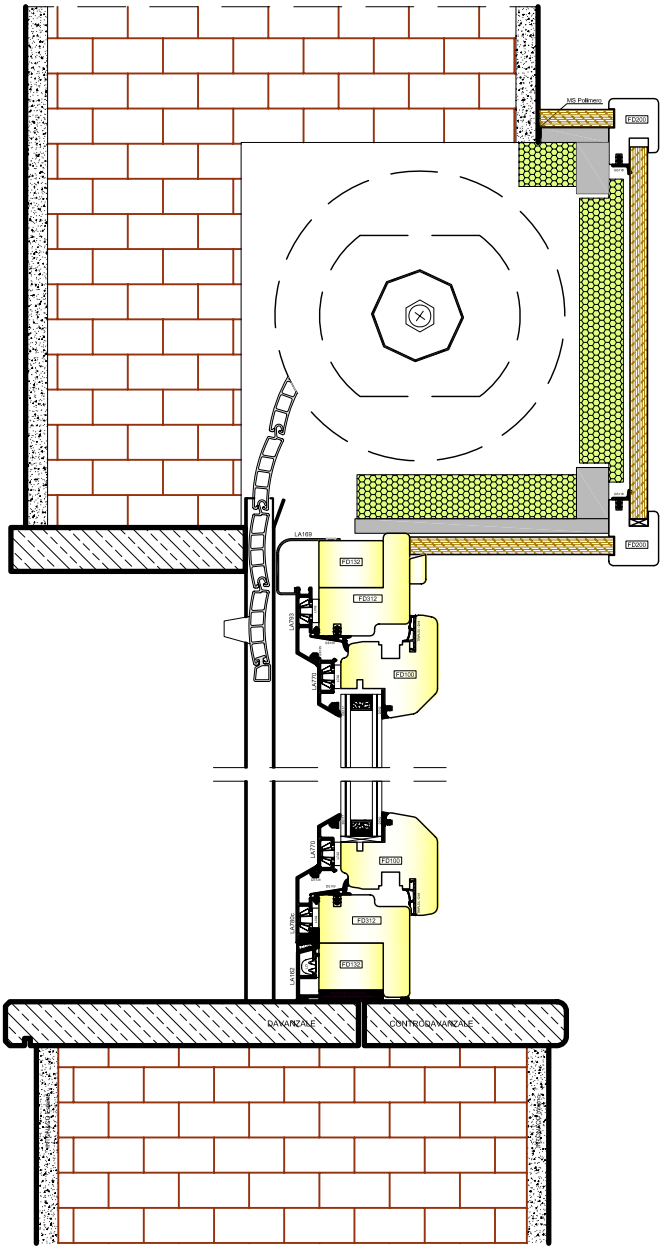

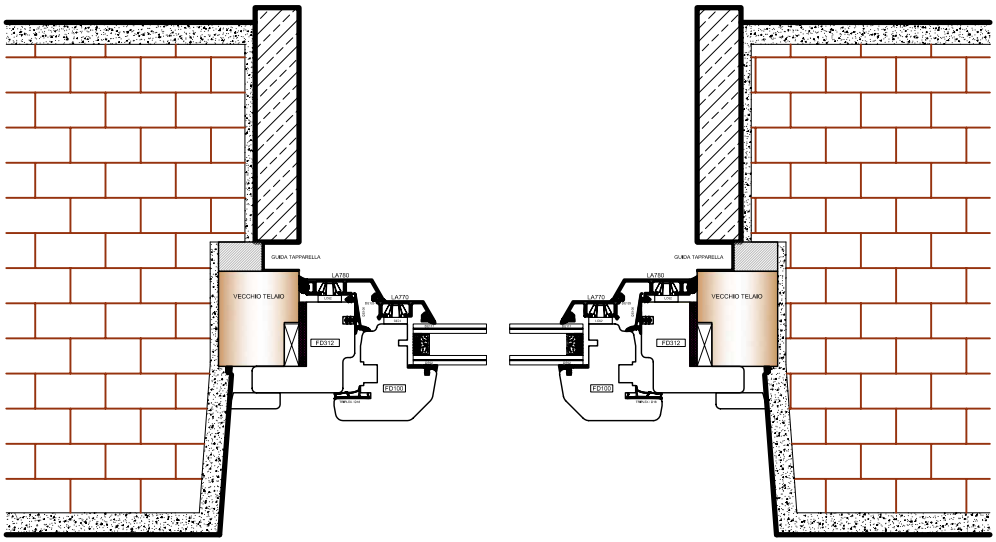

sistema uni_one

uniform

Scala 0.7:1

IT Esempio di posa per ristrutturazione

DE -

ES -

FR -

UK -

PORTONCINO D'INGRESSO

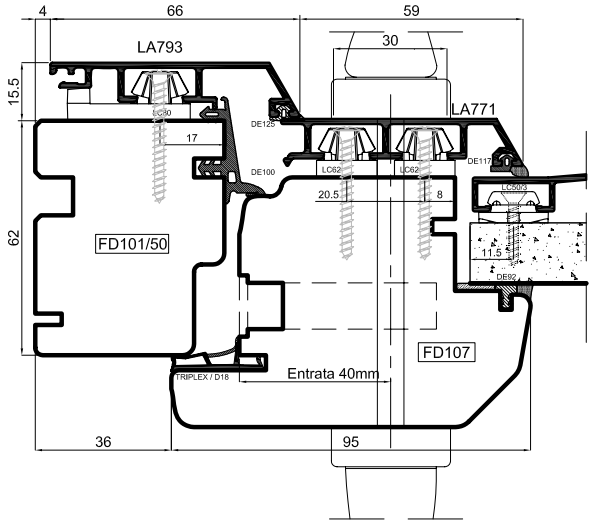

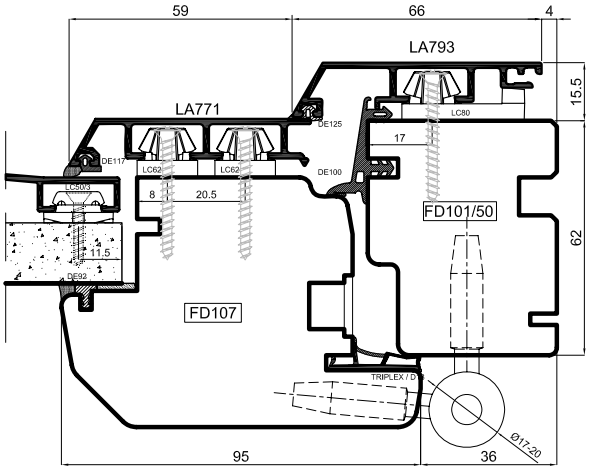

Cerniera anuba

Portata indicativa.Verificare l'effettiva portata delle cerniere con il costruttore

Diametro	Portata n°2 cerniere	Portata n°3 cerniere
Ø17	90 Kg	110 Kg
Ø20	150 Kg	180 Kg

Elementi copricerniera in tinta a richiesta

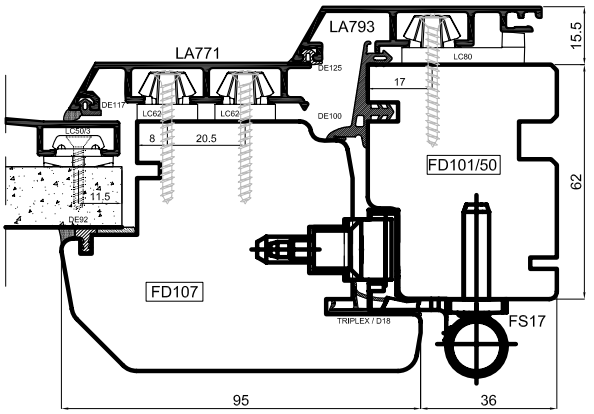

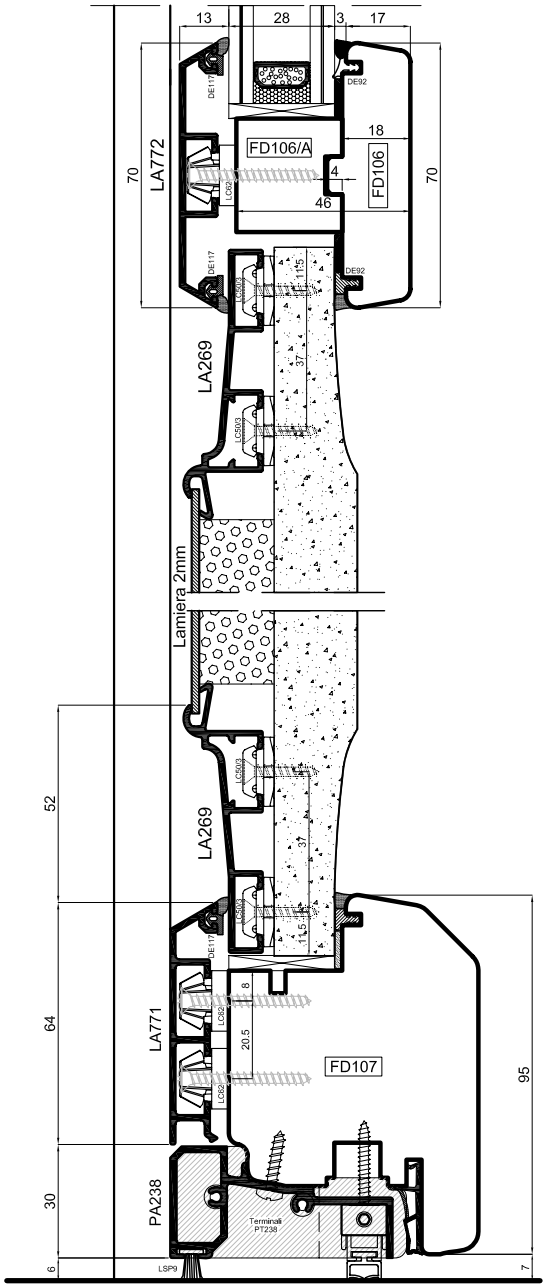

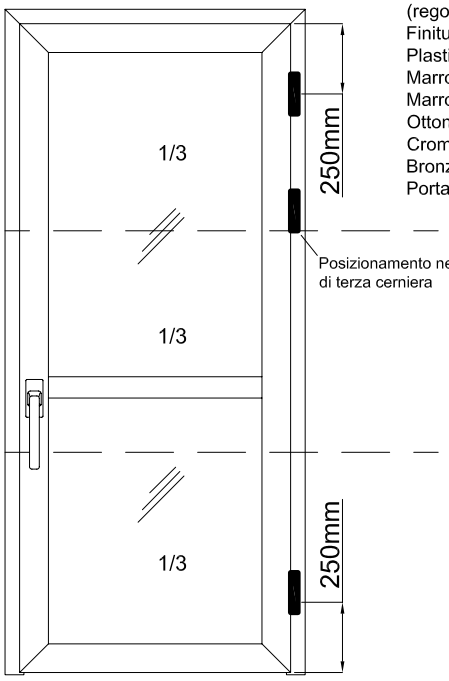

Variante con FS17
(regolabile in 3 direzioni)
Finiture disponibili:
Plastificato bianco
Marrone RAL8003
Marrone scuro RAL8022
Ottonato
Cromato opaco
Bronzo chiaro
Portata con n°2 cerniere 140Kg

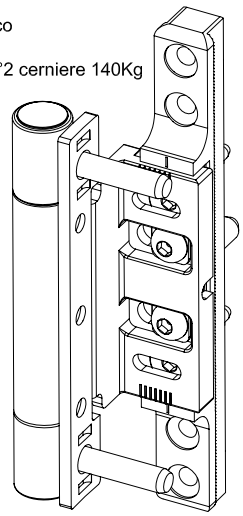

sistema uni_one

uniform

Scala 1:2

(IT) Portoncino d'ingresso con profilo LA269
(DE) Haustür mit Profil LA269
(ES) Portillo de entrada con perfil LA269
(FR) Porte d'entrée avec profil LA269
(UK) Entrance door with LA269 profile

Sez. A-A

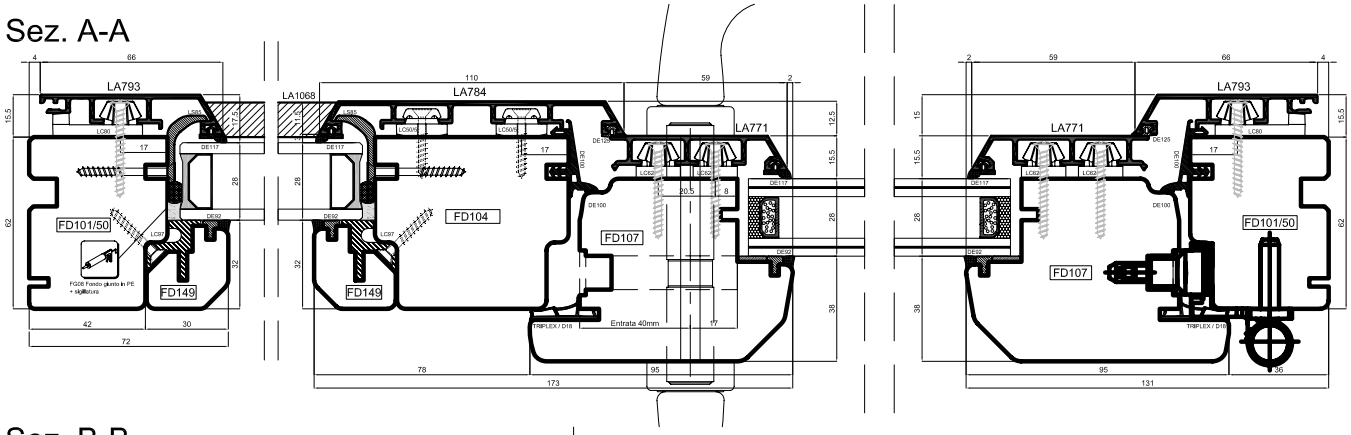

Sez. B-B

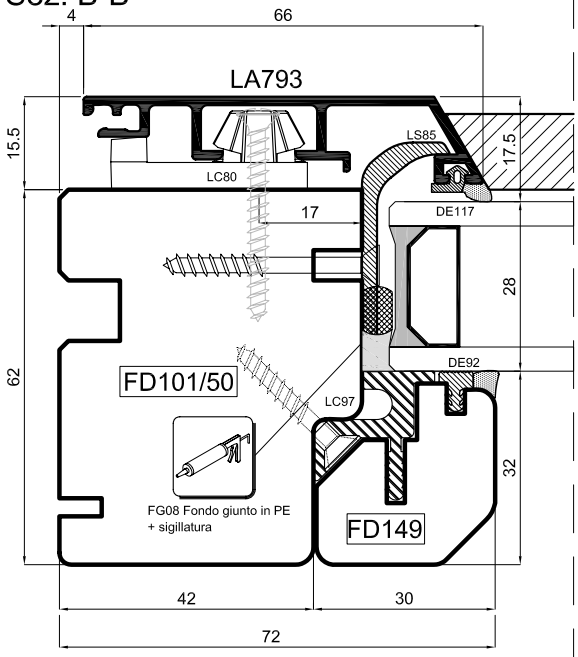

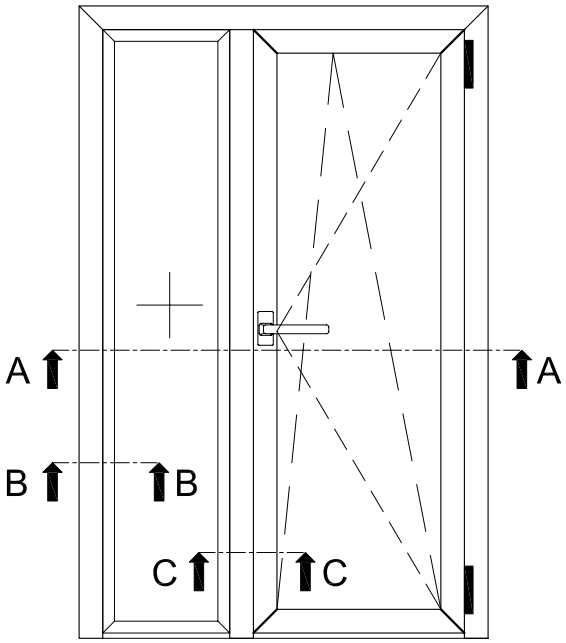

Sez. C-C

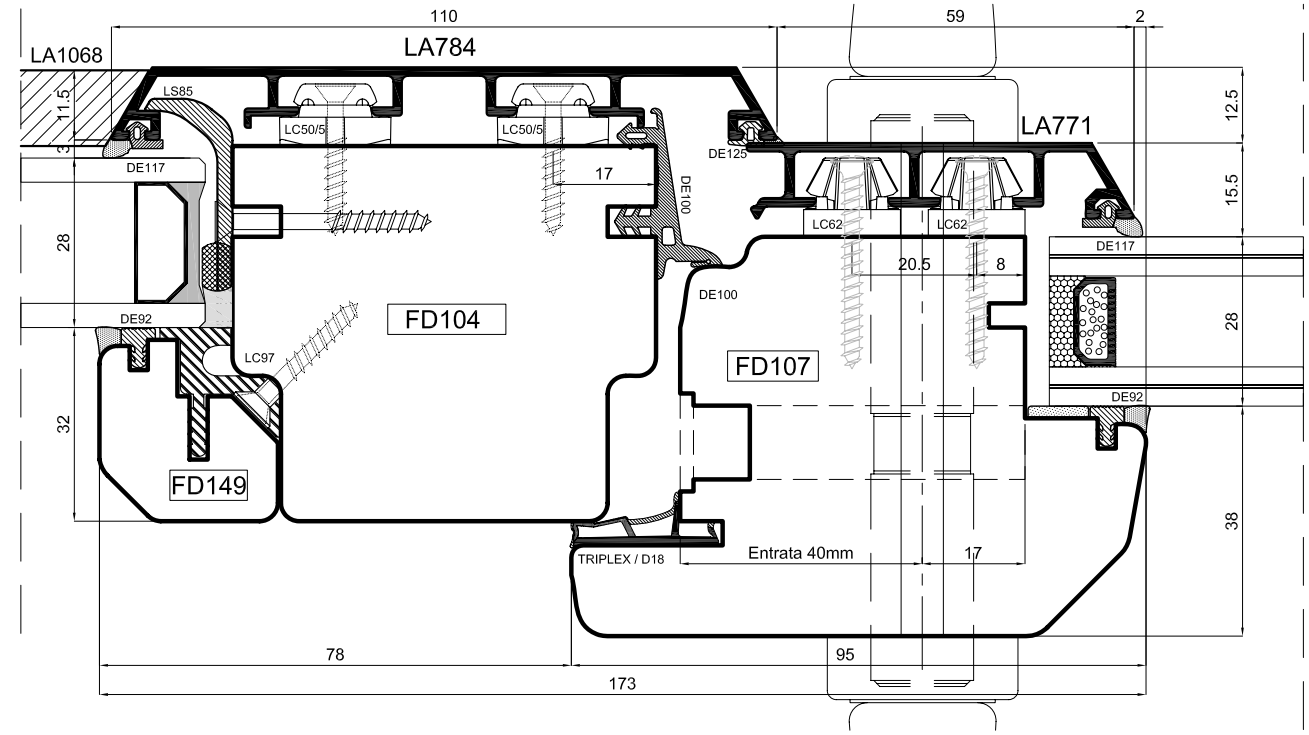

sistema uni_one

uniform

Scala -

38

IT Sezione orizzontale porta con soglia con fisso laterale
DE Horizontalschnitt Tür mit seitlichen Fixelement
ES Sección horizontal puertaventana con fijo lateral
FR Coupe horizontale porte-fenetre avec fixe latéral
UK Horizontal section Door with side-fixed glazing

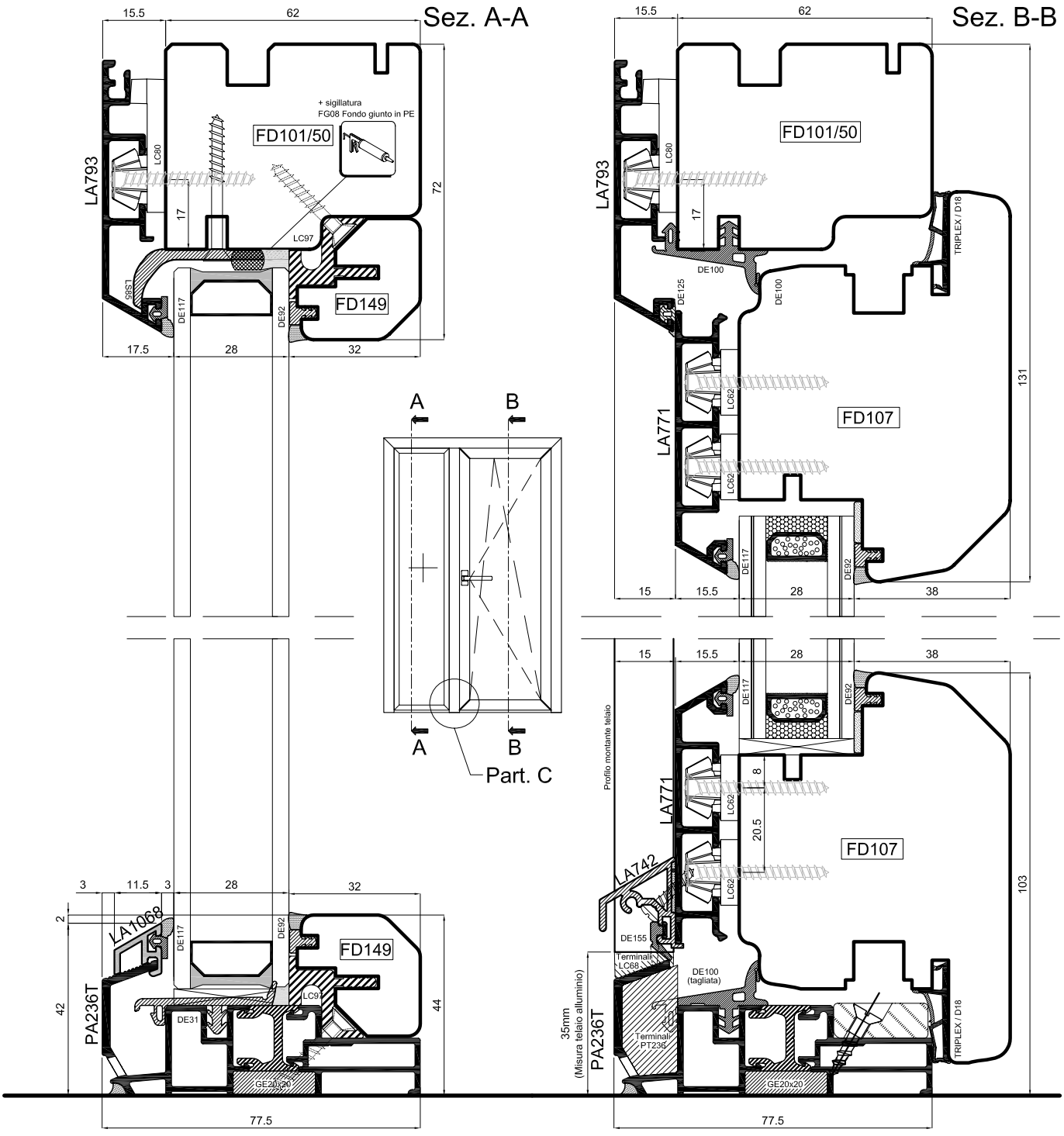

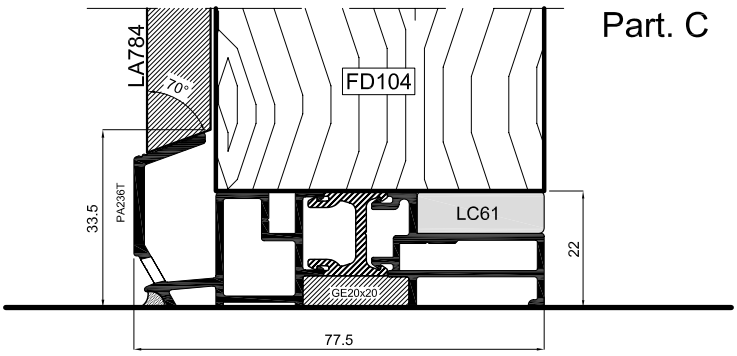

sistema uni_one

uniform

Scala 0.7:1

39

IT Sezioni verticali porta con soglia con fisso laterale
DE Vertikalschnitt Tür mit seitlichen Fixelement
ES Sección vertical puertaventana con fijo lateral
FR Coupe vertical porte-fenetre avec fixe latéral
UK Vertical section Door with side-fixed glazing

Bugna in alluminio con bugna interna diamantata rivestita

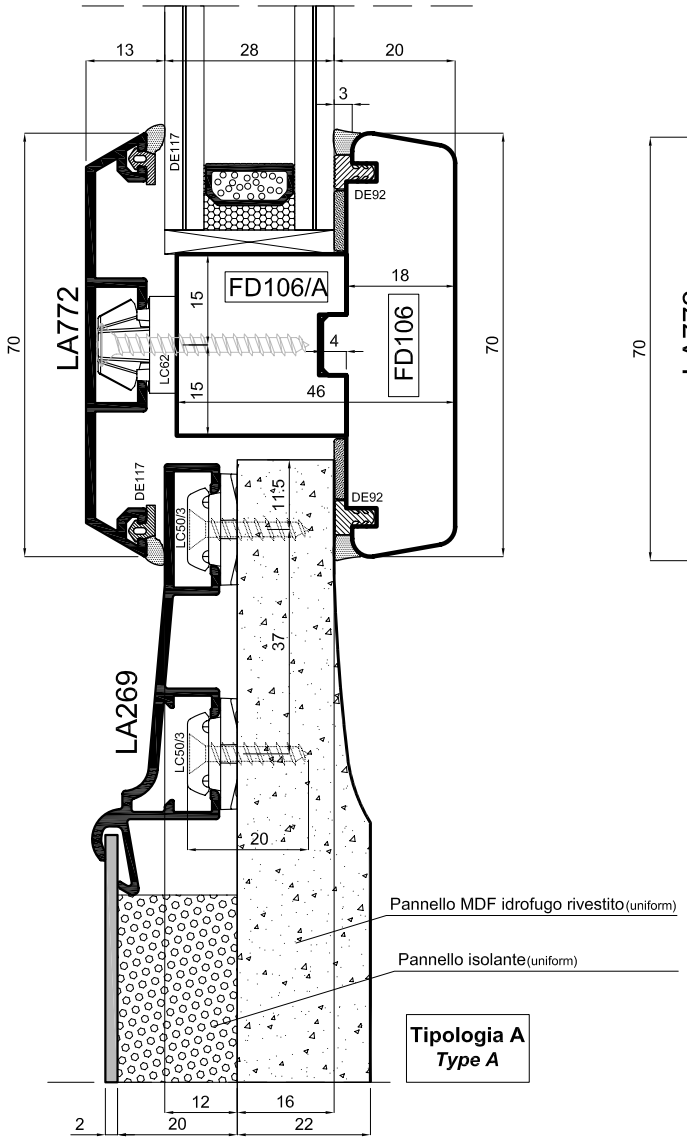

Tipologia A
Type A

Pannello liscio in alluminio con bugna interna diamantata rivestita

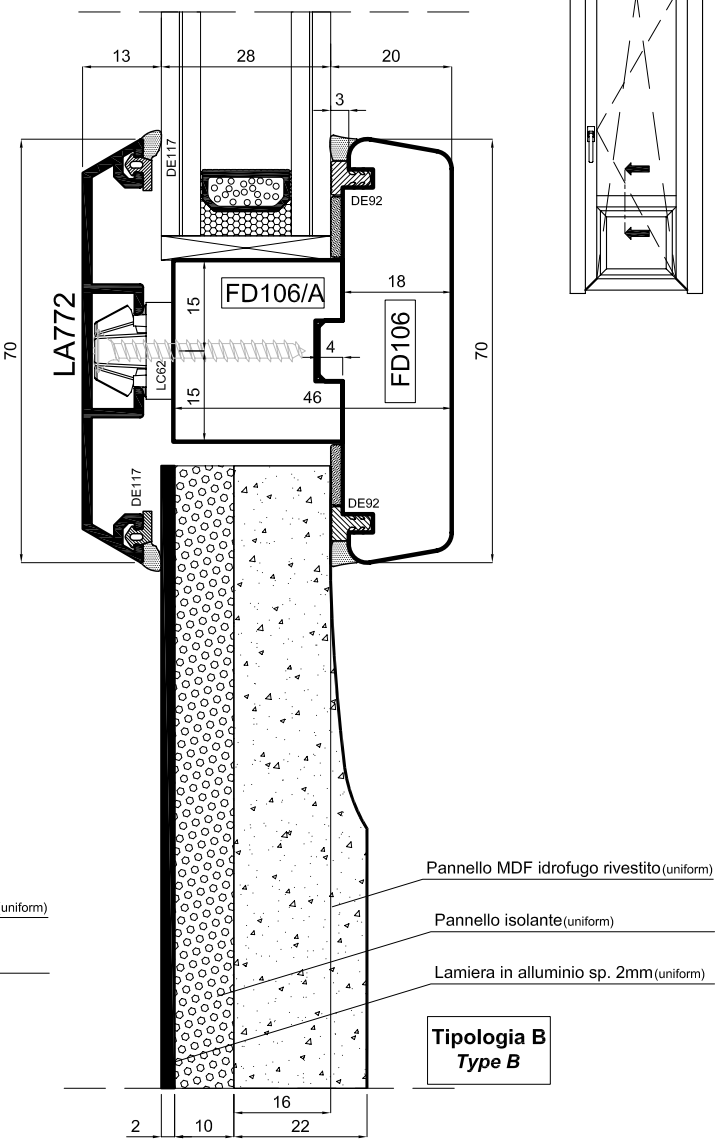

Tipologia B
Type B

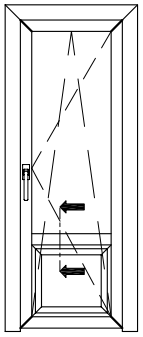

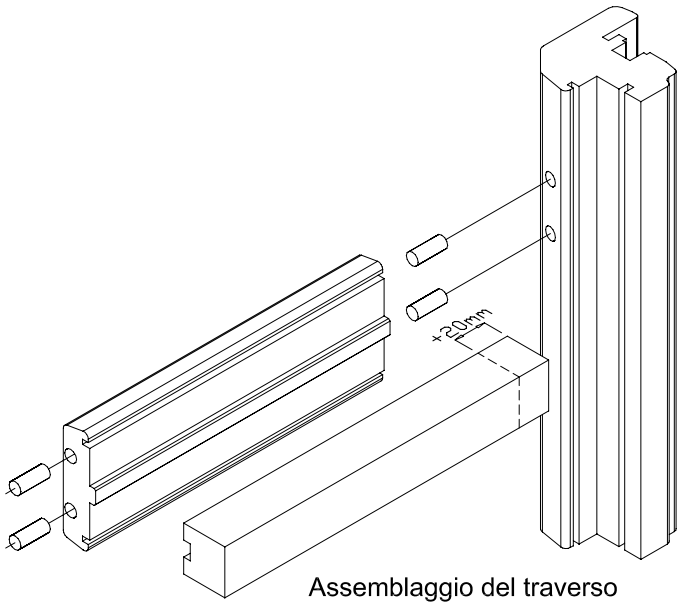

Assemblaggio del traverso

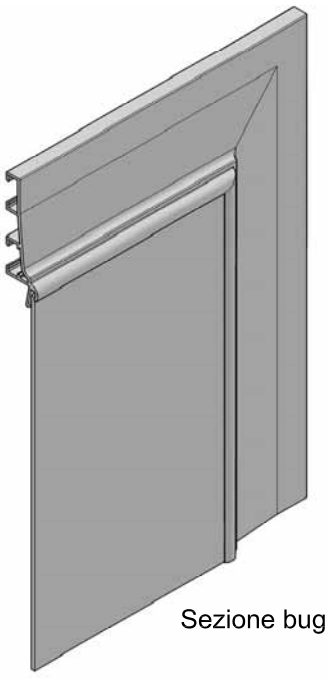

Sezione bugna LA269

sistema uni_one

uniform

Scala 0.8:1

(IT) Sezione verticale traversi intermedi anta
(DE) Vertikalschnitt Sprossen im Flügel
(ES) Sección vertical travesaños intermedios de la hoja
(FR) Coupe verticale traverses intermédiaires vantail
(UK) Vertical section of the sash intermediate rails

Bugna con pannello liscio interno rivestito

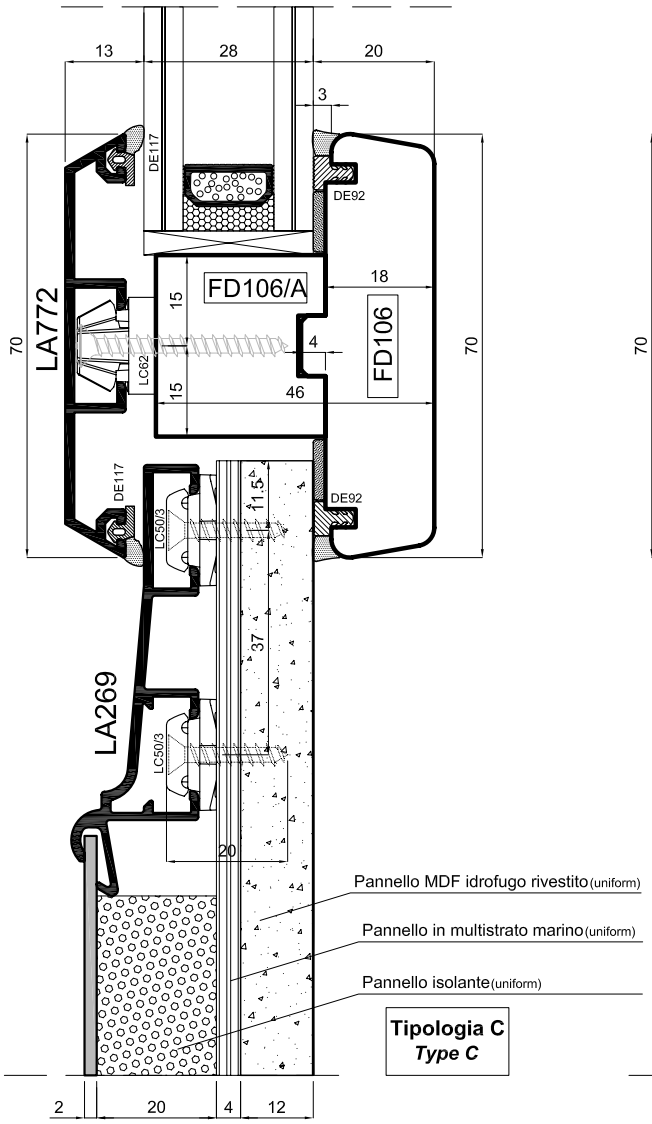

Tipologia C
Type C

Lamiera in alluminio con pannello liscio interno rivestito

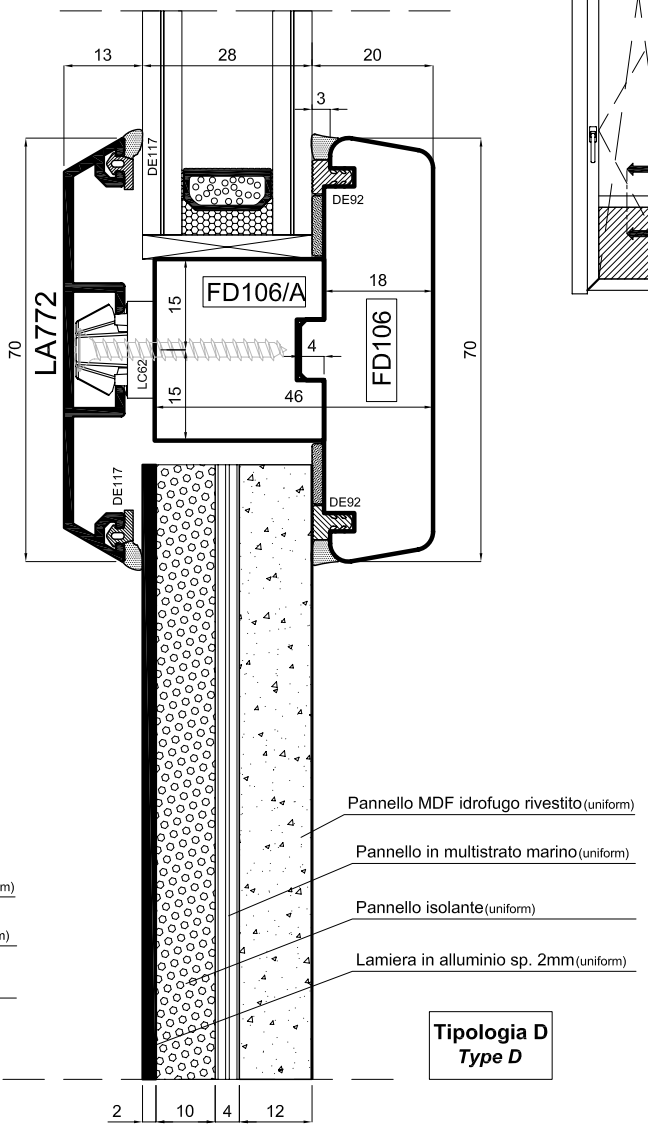

Tipologia D
Type D

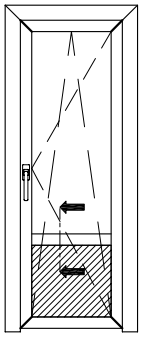

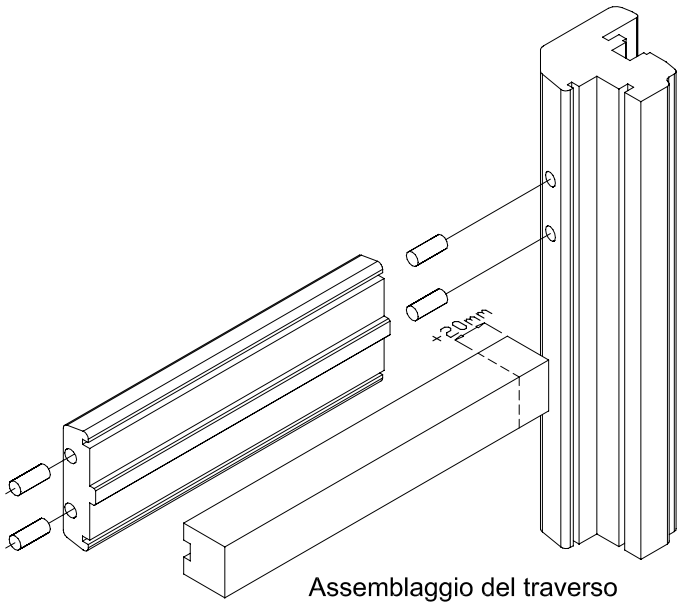

Assemblaggio del traverso

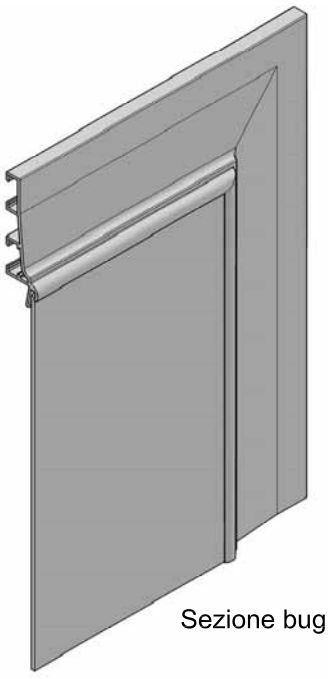

Sezione bugna LA269

sistema uni_one

uniform

Scala 0.8:1

(IT) Sezione verticale traversi intermedi anta
(DE) Vertikalschnitt Sprossen im Flügel
(ES) Sección vertical travesaños intermedios de la hoja
(FR) Coupe verticale traverses intermédiaires vantail
(UK) Vertical section of the sash intermediate rails

Bugna in alluminio con bugna interna diamantata rivestita

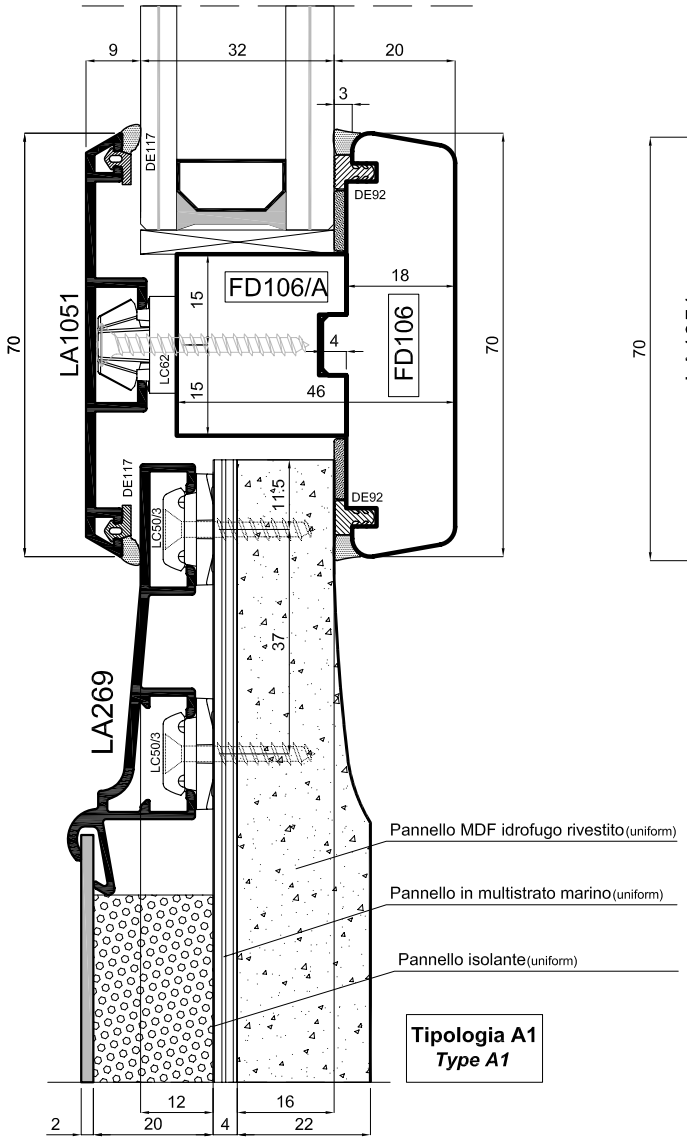

Tipologia A1
Type A1

Pannello liscio in alluminio con bugna interna diamantata rivestita

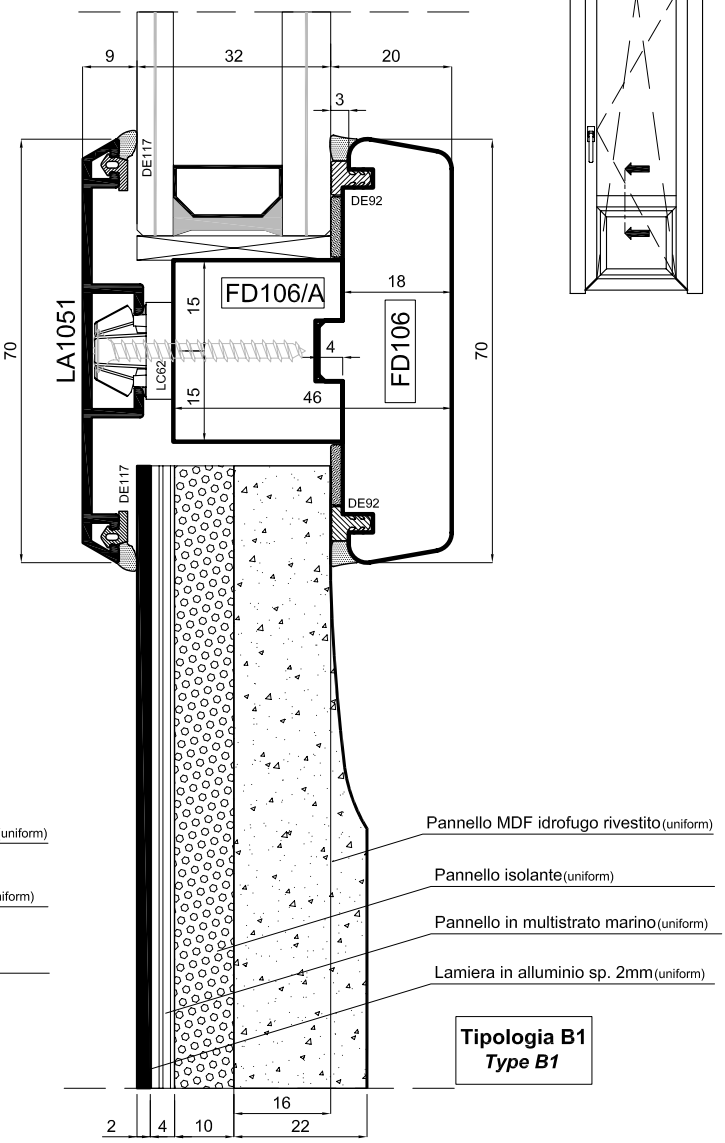

Tipologia B1
Type B1

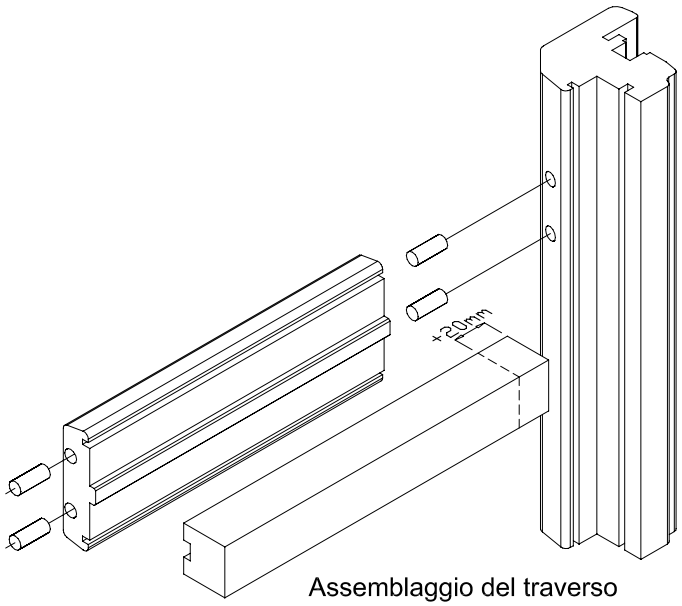

Assemblaggio del traverso

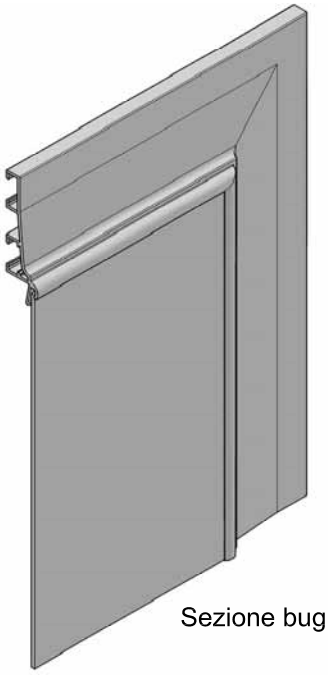

Sezione bugna LA269

sistema uni_one

uniform

Scala 0.8:1

- (IT) Sezione verticale traversi intermedi anta
- (DE) Vertikalschnitt Sprossen im Flügel
- (ES) Sección vertical travesaños intermedios de la hoja
- (FR) Coupe verticale traverses intermédiaires vantail
- (UK) Vertical section of the sash intermediate rails

Bugna con pannello liscio interno rivestito

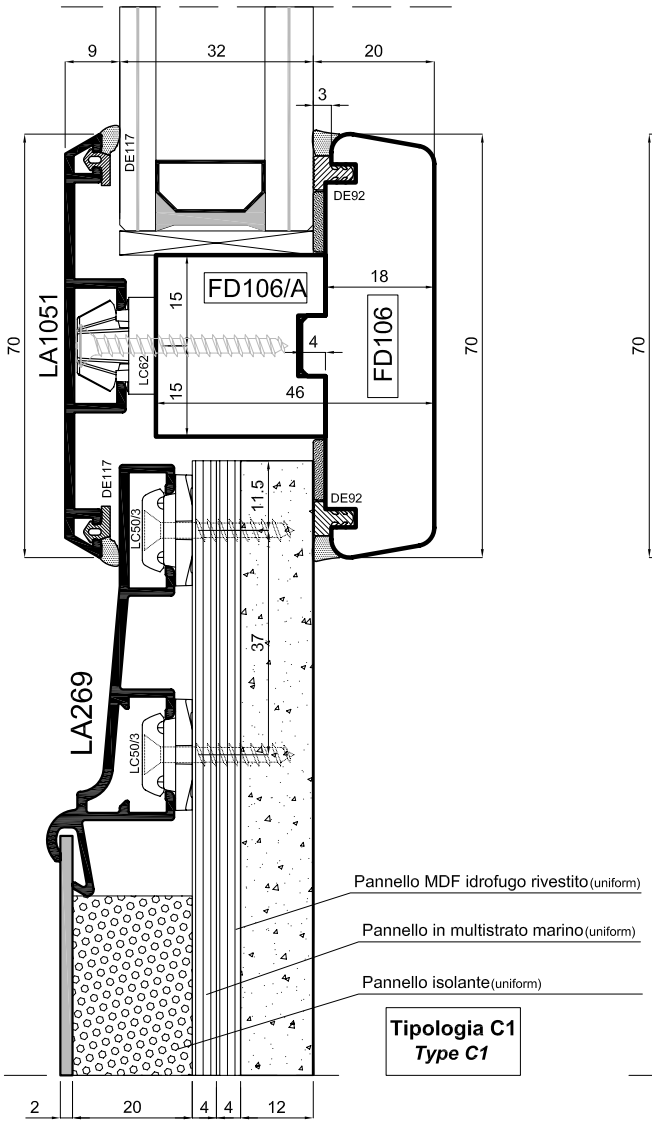

Tipologia C1
Type C1

Lamiera in alluminio con pannello liscio interno rivestito

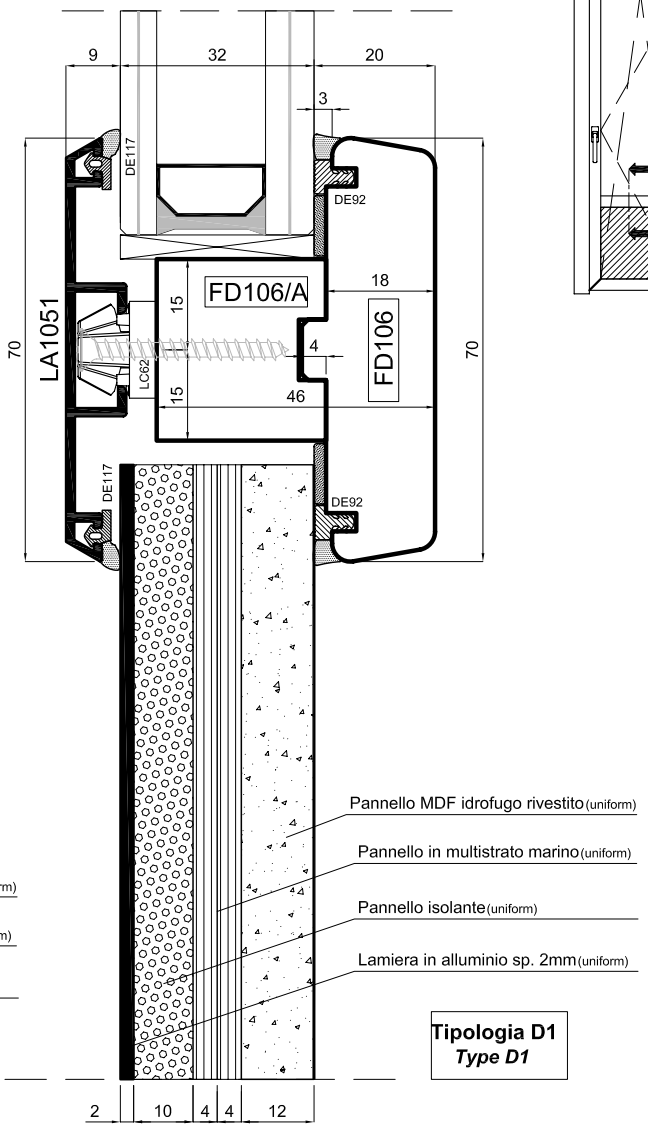

Tipologia D1
Type D1

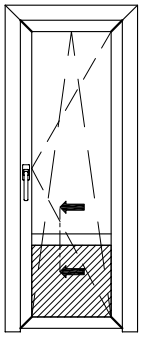

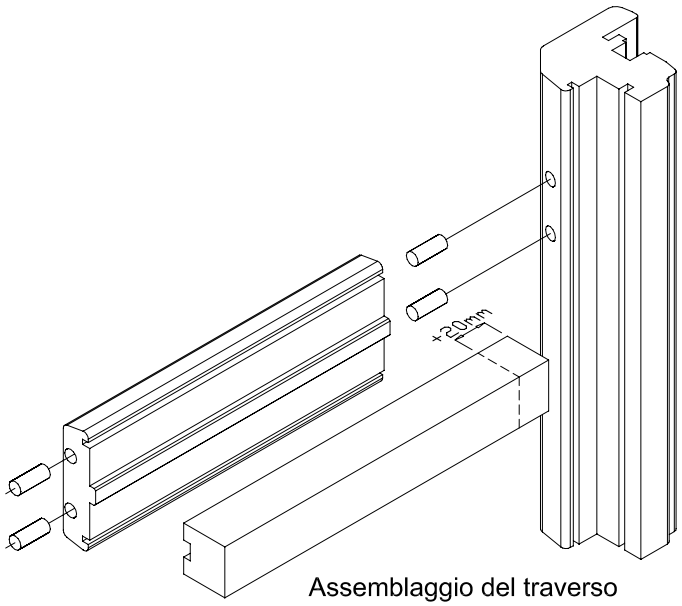

Assemblaggio del traverso

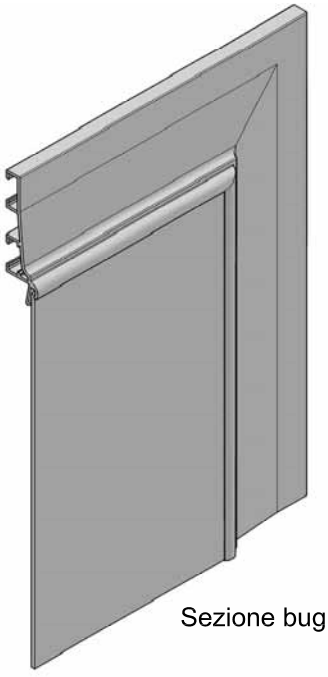

Sezione bugna LA269

sistema uni_one

uniform

Scala 0.8:1

(IT) Sezione verticale traversi intermedi anta
(DE) Vertikalschnitt Sprossen im Flügel
(ES) Sección vertical travesaños intermedios de la hoja
(FR) Coupe verticale traverses intermédiaires vantail
(UK) Vertical section of the sash intermediate rails

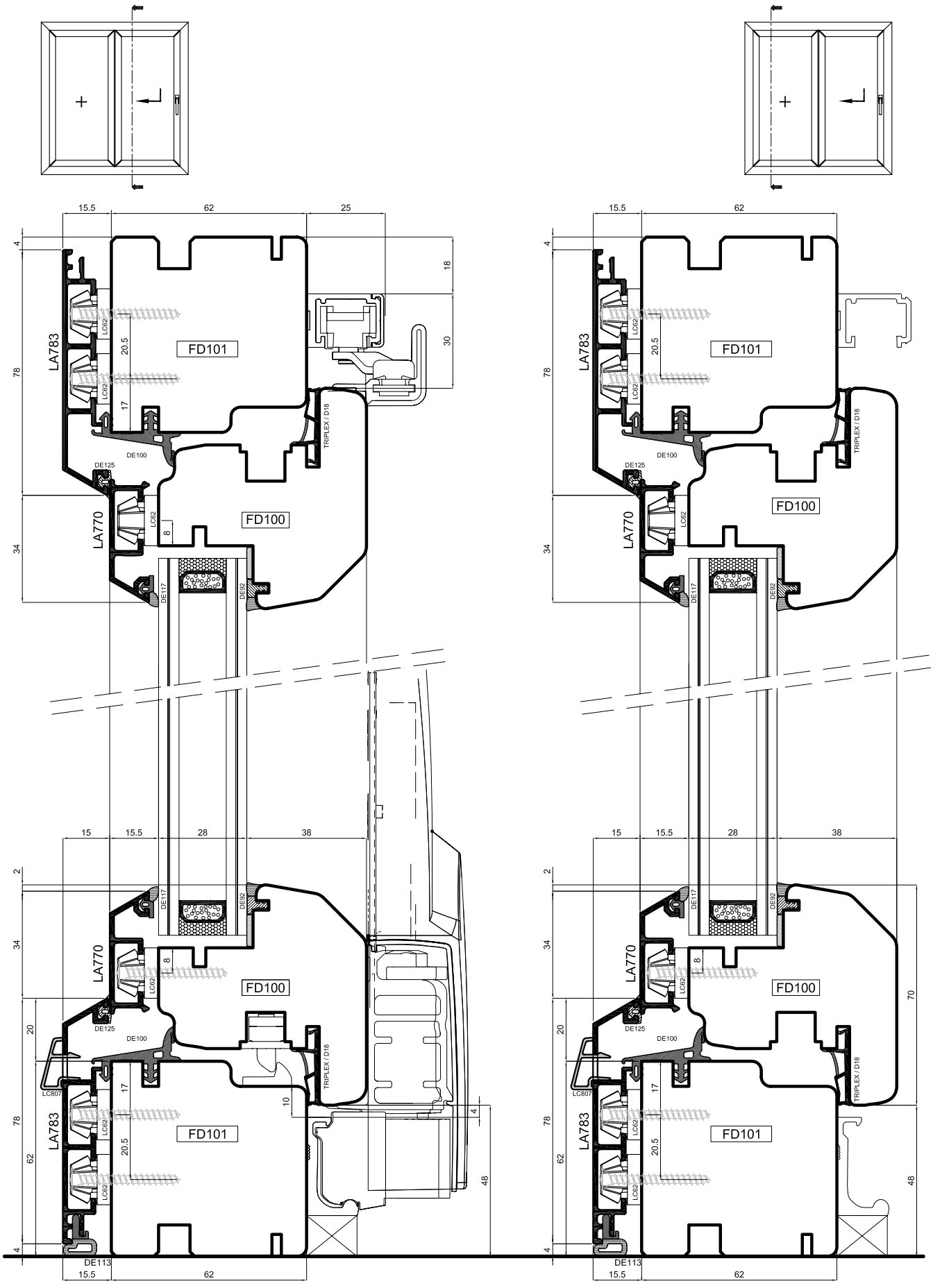

sistema uni_one

uniform

Scala 0.6:1

IT Sezione verticale portafinestra con scorrevole parallelo
DE Vertikalschnitt Parallelschiebekipptür
ES Sección vertical puertaventana con corredera paralela
FR Coupe verticale porte-fenêtre coulissante à translation
UK Vertical section of the parallel sliding door-height window

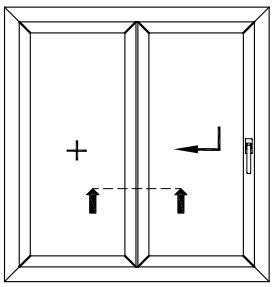

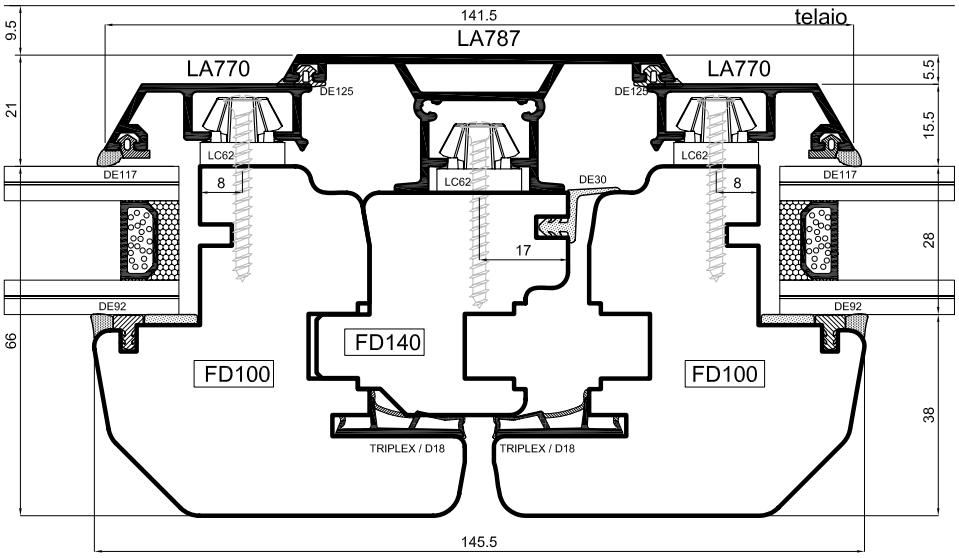

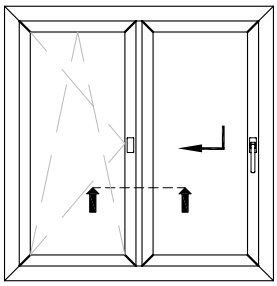

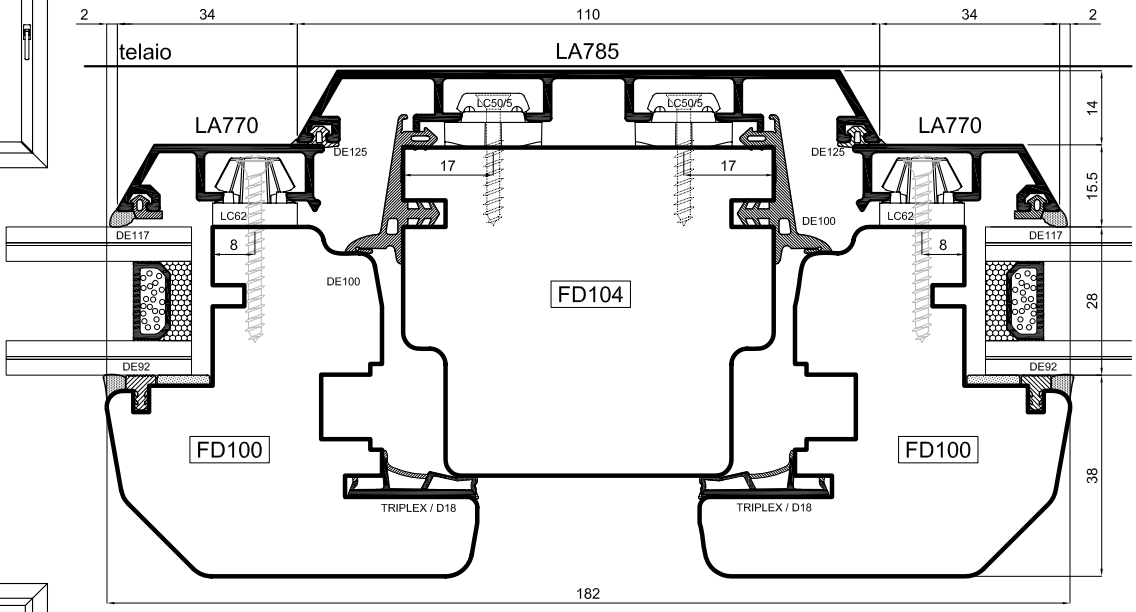

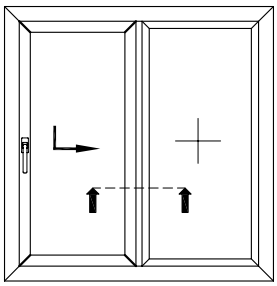

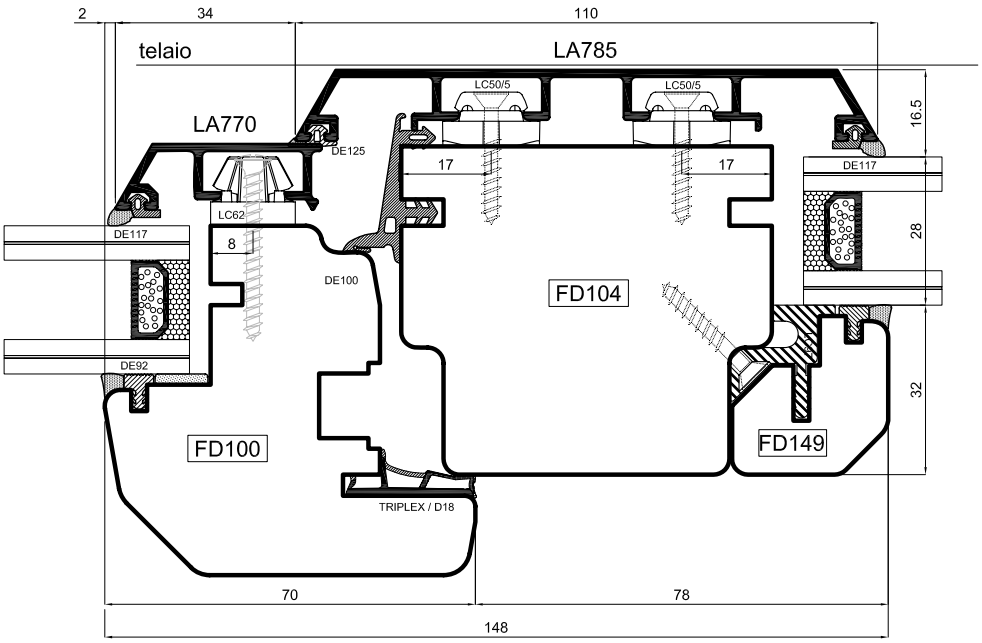

sistema uni_one

uniform

Scala 0.7:1

45

IT Sezione orizzontale chiusura centrale
DE Horizontalschnitt Stulpprofil
ES Sección horizontal del cierre central
FR Coupe horizontale battement central
UK Horizontal section of the middle clamp

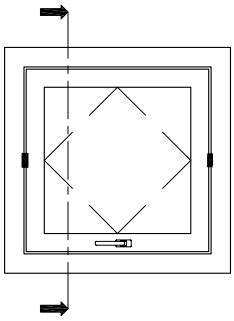

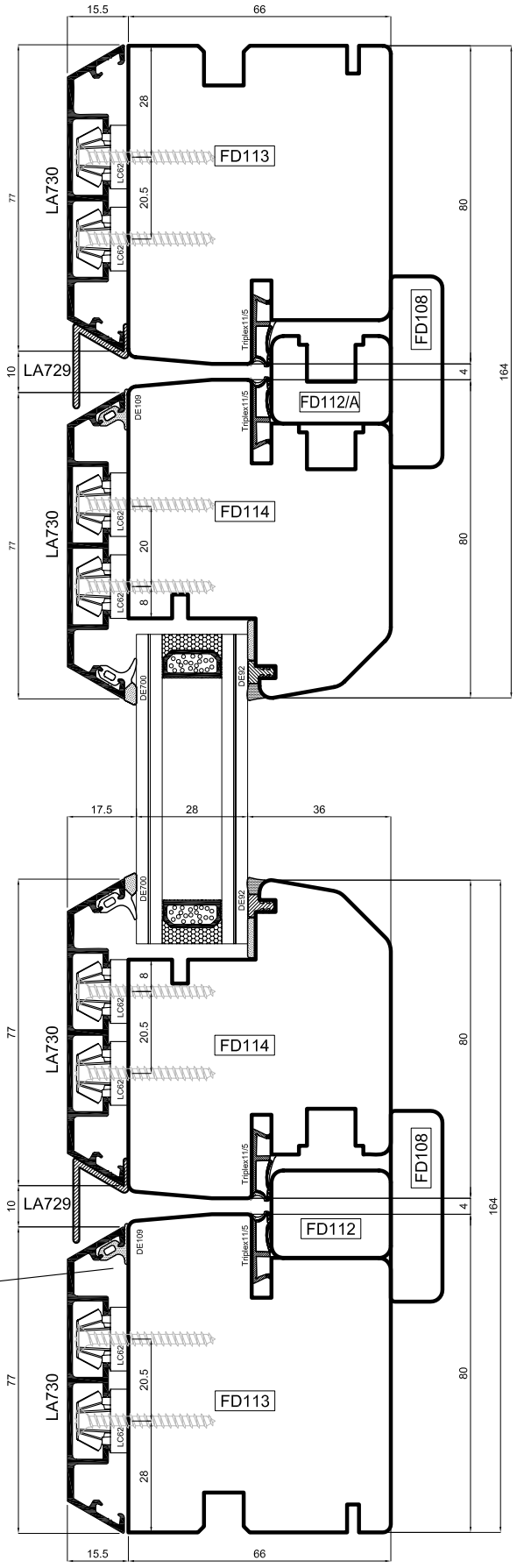

Strappare la guarnizione lungo l'incisione

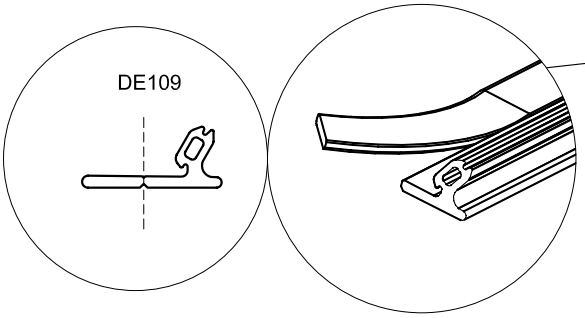

sistema uni_one

uniform

Scala 0.6:1

(IT) Sezione verticale bilico orizzontale
(DE) Vertikalschnitt Schwingflügel
(ES) Sección vertical de basculante horizontal
(FR) Coupe verticale fenêtre basculante
(UK) Vertical section of the horizontal pivot window

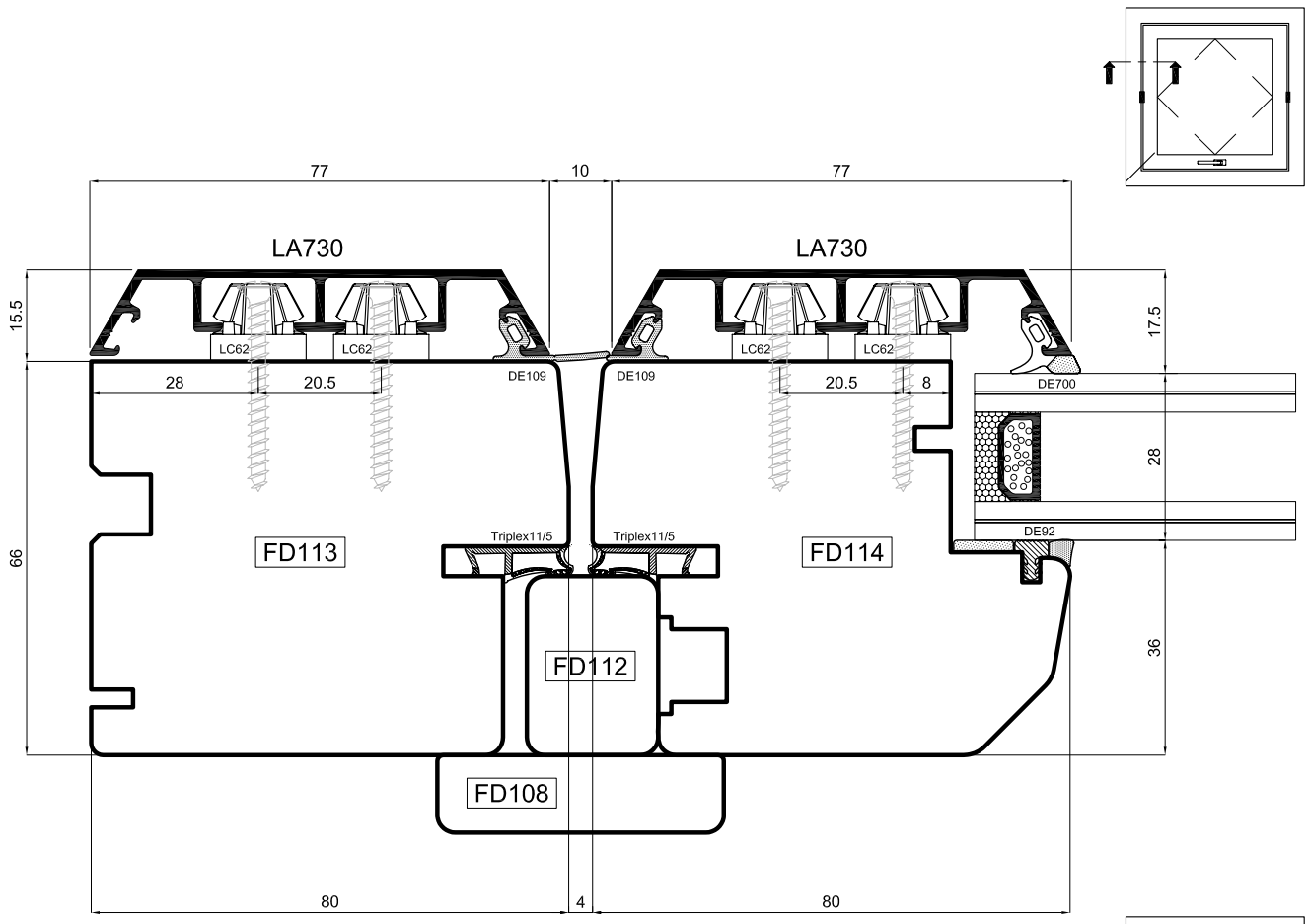

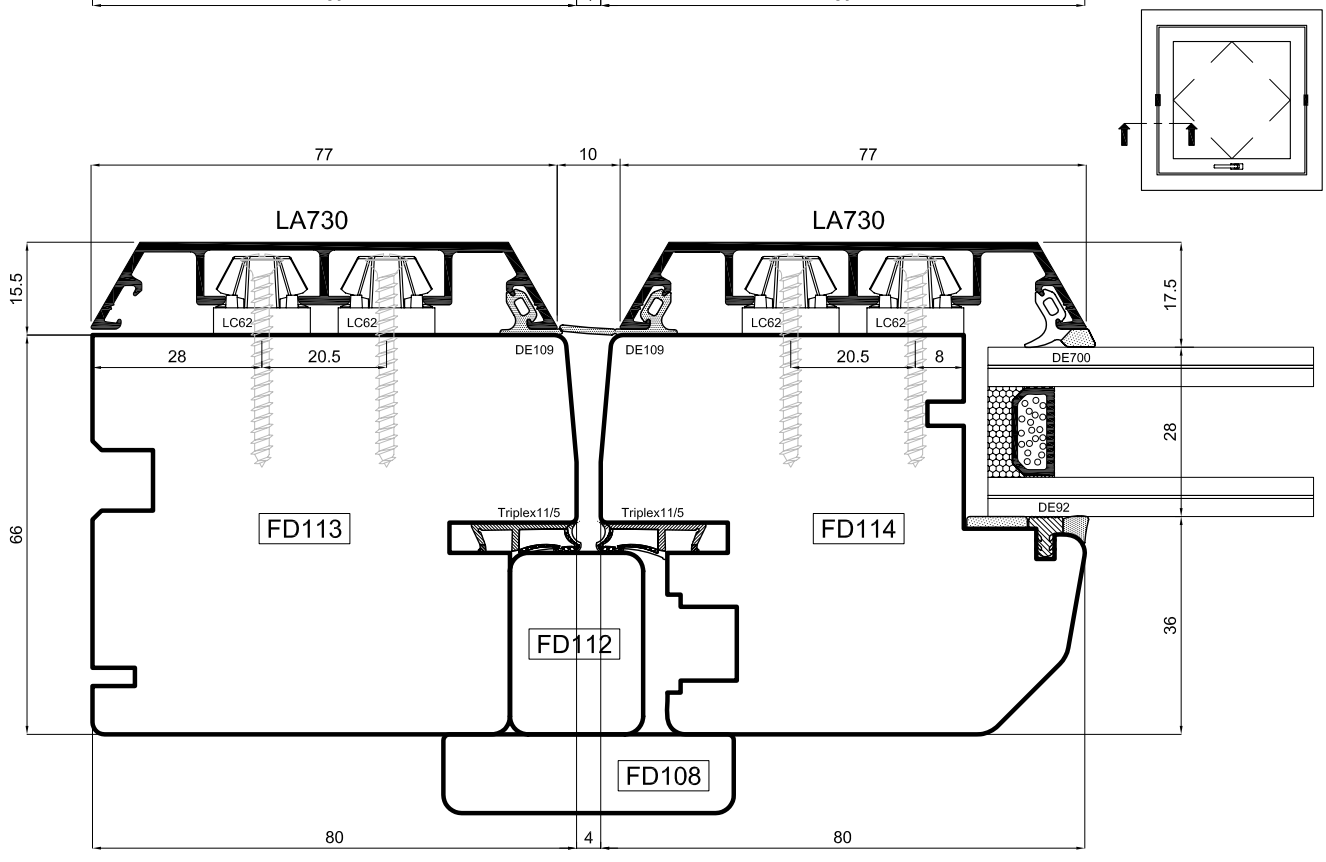

sistema uni_one

uniform

Scala 0.8:1

47

IT Sezione orizzontale bilico orizzontale
DE Horizontalschnitt Schwingflügel
ES Sección horizontal de basculante horizontal
FR Coupe horizontale fenêtre basculante
UK Horizontal section of the horizontal pivot window

NUOVO SISTEMA

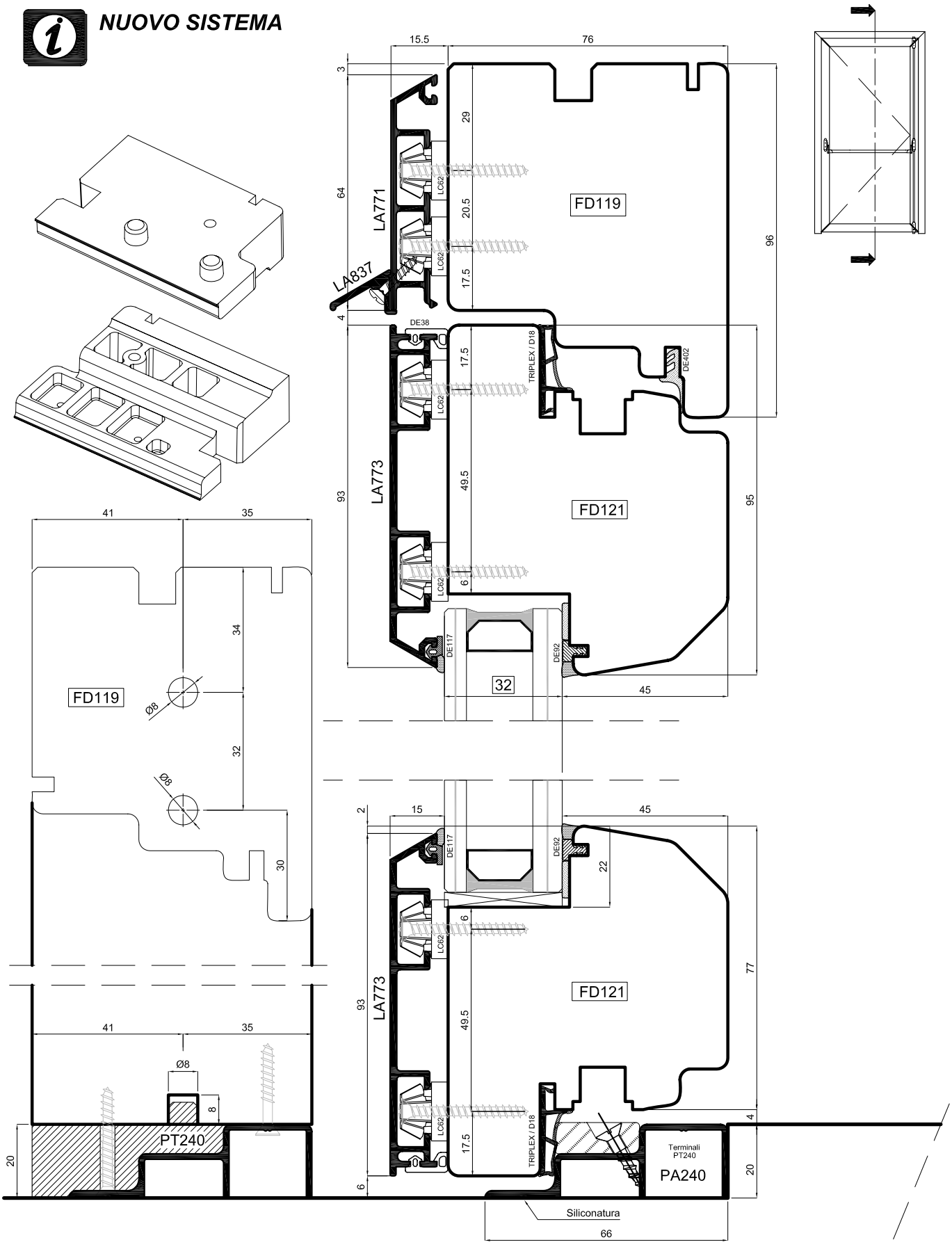

sistema uni_one

uniform

Scala 0.7:1

(IT) Sezione verticale porta con apertura verso l'esterno
(DE) Vertikalschnitt Tür nach außen öffnend
(ES) Sección vertical de puerta con apertura hacia el exterior
(FR) Coupe verticale porte-balcon avec ouverture vers l'extérieur
(UK) Vertical section of top-hinged door

NUOVO SISTEMA

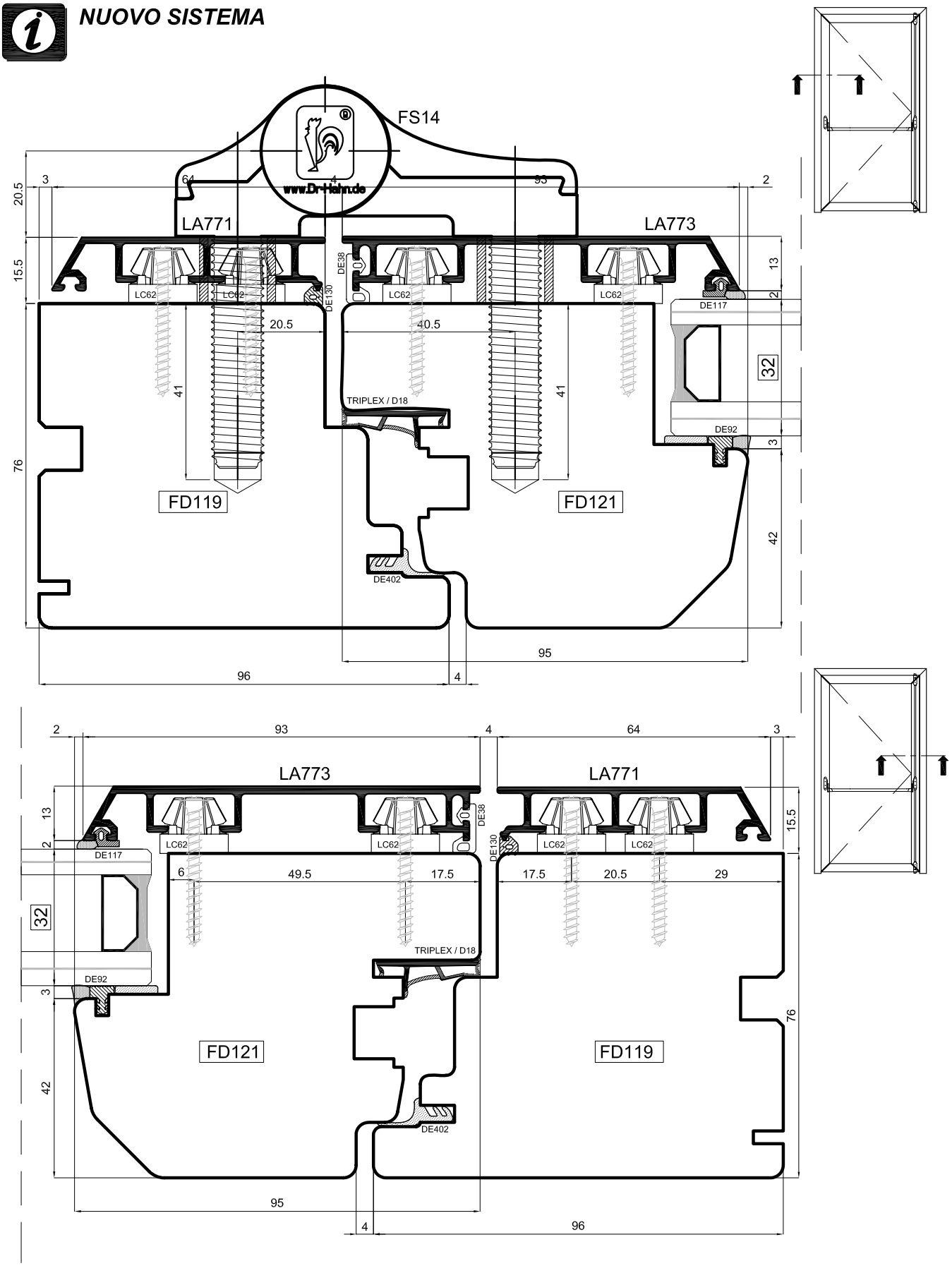

sistema uni_one

uniform

Scala 0.8:1

(IT) Sezione orizzontale porta con apertura verso l'esterno
(DE) Horizontalschnitt Tür nach außen öffnend
(ES) Sección vertical de puerta con apertura hacia el exterior
(FR) Coupe horizontale porte-balcon avec ouverture vers l'extérieur
(UK) Horizontal section of top-hinged door

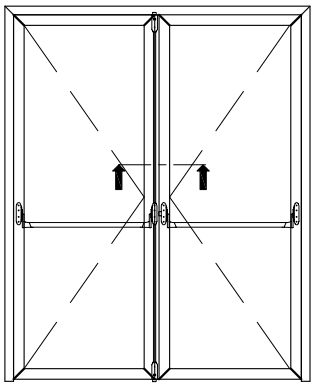

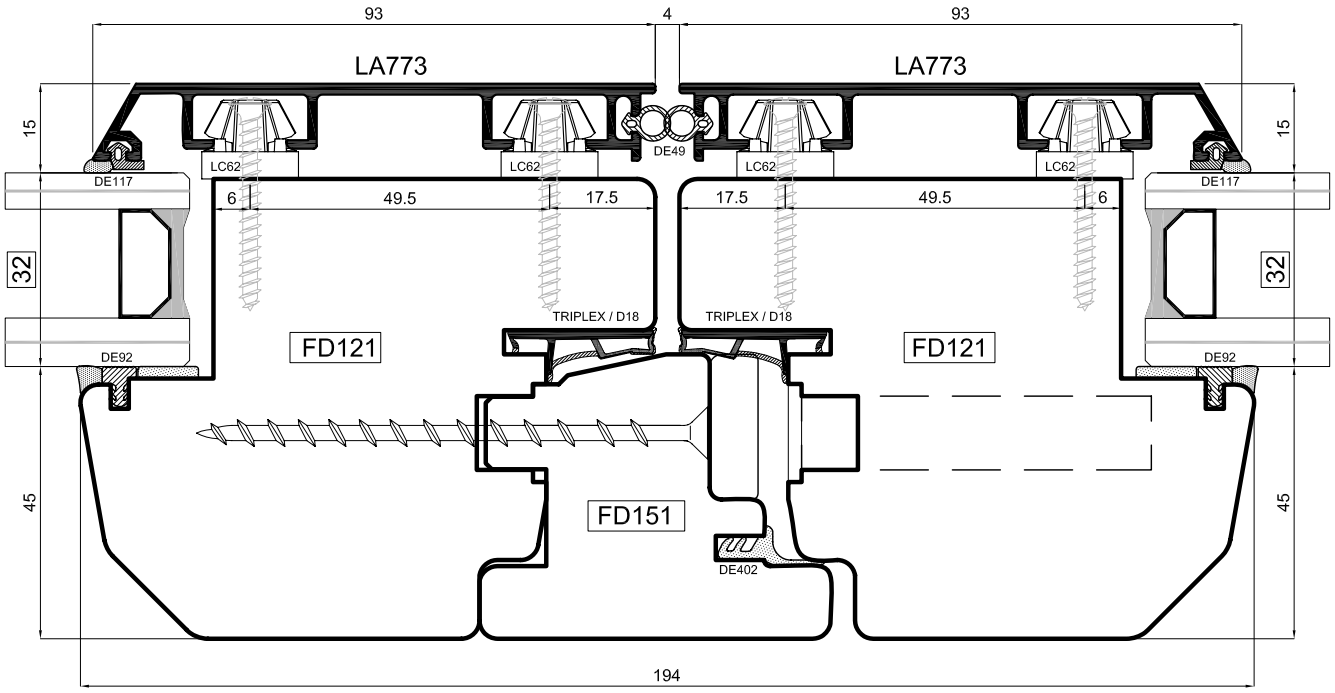

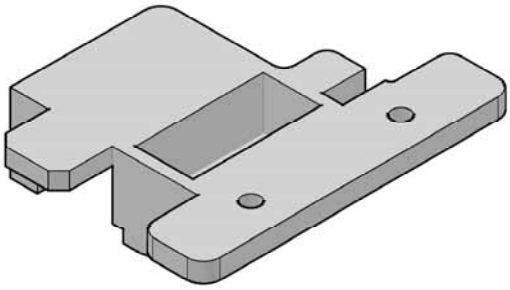

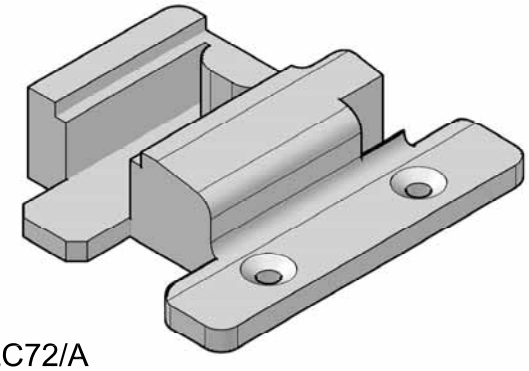

coppia terminali LC72/A

sistema uni_one

uniform

Scala 0.8:1

50

IT Sezione chiusura centrale porta con apertura verso l'esterno
DE Horizontalschnitt Stulpprofil Tür nach außen öffnend
ES Sección horizontal del cierre central de puerta con apertura hacia el exterior
FR Coupe horizontale battement central porte-balcon avec ouverture vers l'extérieur
UK Horizontal section of the middle clamp's top-hinged door

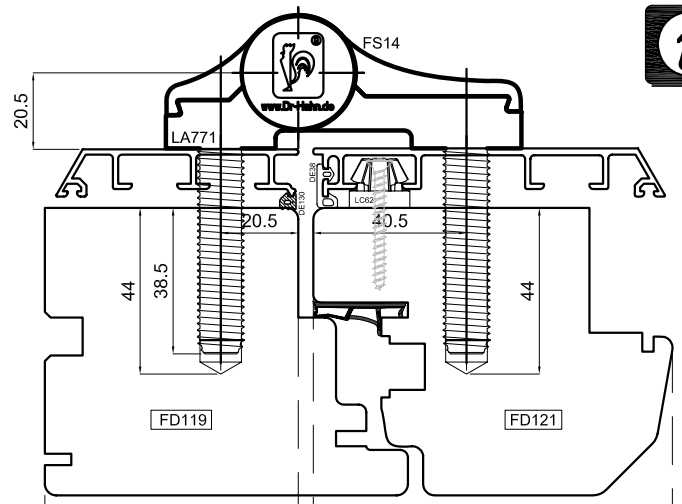

PORTATA CON N°2 CERNIERE:
150 Kg con misura massima porta LxH= 1000x2000mm.
Si sconsiglia l'applicazione su ante di larghezza superiore ad 1mt.
Per altezza superiore a 2 mt e fino a 2,2 mt è necessaria l'applicazione di una terza cerniera a circa 250mm dalla cerniera superiore.
(vedi disegno sottostante)

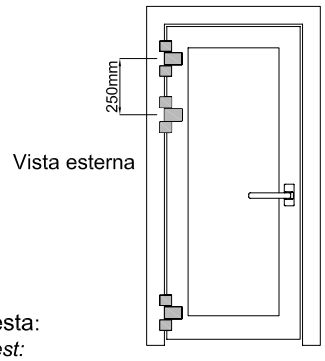

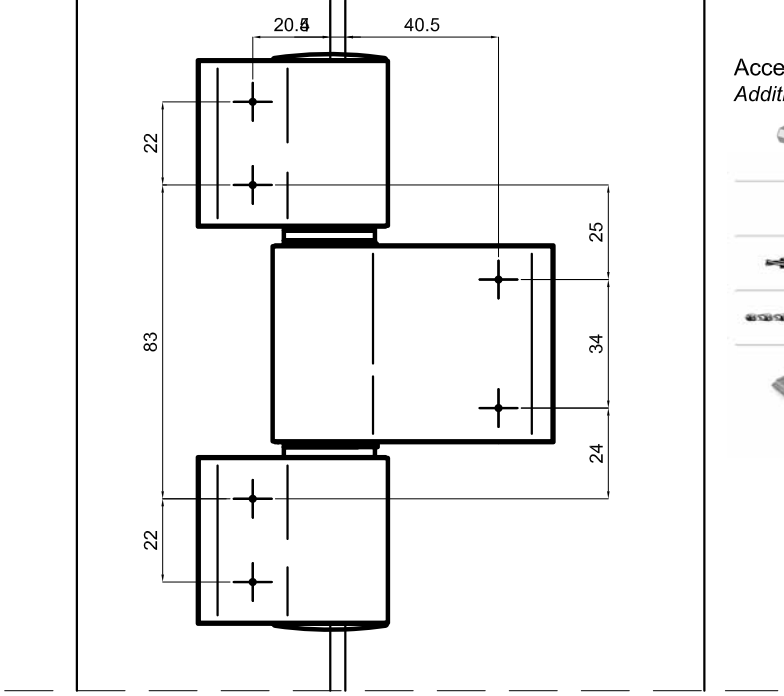

Accessori aggiuntivi su richiesta:
Additional accessories on request:

Cacciavite bit speciale per vite d'ancoraggio e per vite di fissaggio
Inserto E 6,3 / Chiave esagonale da 6 mm
N° A750A0027

Boccola dima di foratura
N° A650A0056 Ø 5 mm/Ø 11 mm

Punta di trapano a due diametri
N° A650A0035 Ø 6 mm/Ø 11 mm

Trapano
N° K450A0001 Ø 5 mm

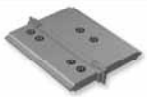
Dima di foratura su richiesta

FS14

Montaggio della cerniera

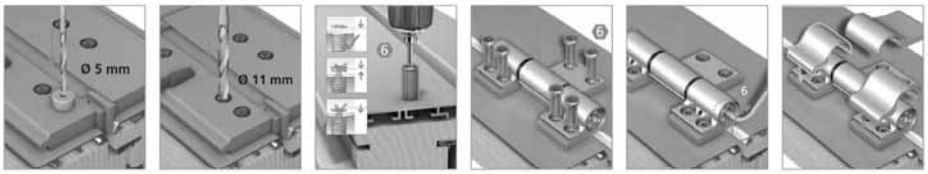

Preforo opzionale: con boccola dima di foratura N° A650A0056.

Forare Ø 11 mm.

Avvitare la vite di ancoraggio fino al collare.

Fissare la cerniera avvitando le apposite viti a fondo nella filettatura delle viti di ancoraggio (forza di serraggio 20 – 30 Nm).

Avvitare il mandrino di sollevamento.

Applicare a scatto gli elementi coprivite. Inserire i tappi.

Regolare la pressione guarnizione

Ruotare la boccola del supporto di ± 90° finché non si avverte lo scatto di innesto (pressione sulla guarnizione ± 0,5 mm).

Con la stella di regolazione ruotare la boccola inferiore del supporto di ± 90°, finché non si avverte lo scatto di innesto.

Regolazione orizzontale

Regolazione in altezza

FS14-Dima

sistema uni_one

uniform

Scala -

(IT) Lavorazioni per inserimento cerniera FS14
(DE) Verarbeitung zum Einfügen FS14
(ES) Operaciones para insertar FS14
(FR) Usinage pour insertion FS14
(UK) Machining for the FS14 hinge's insertion processings

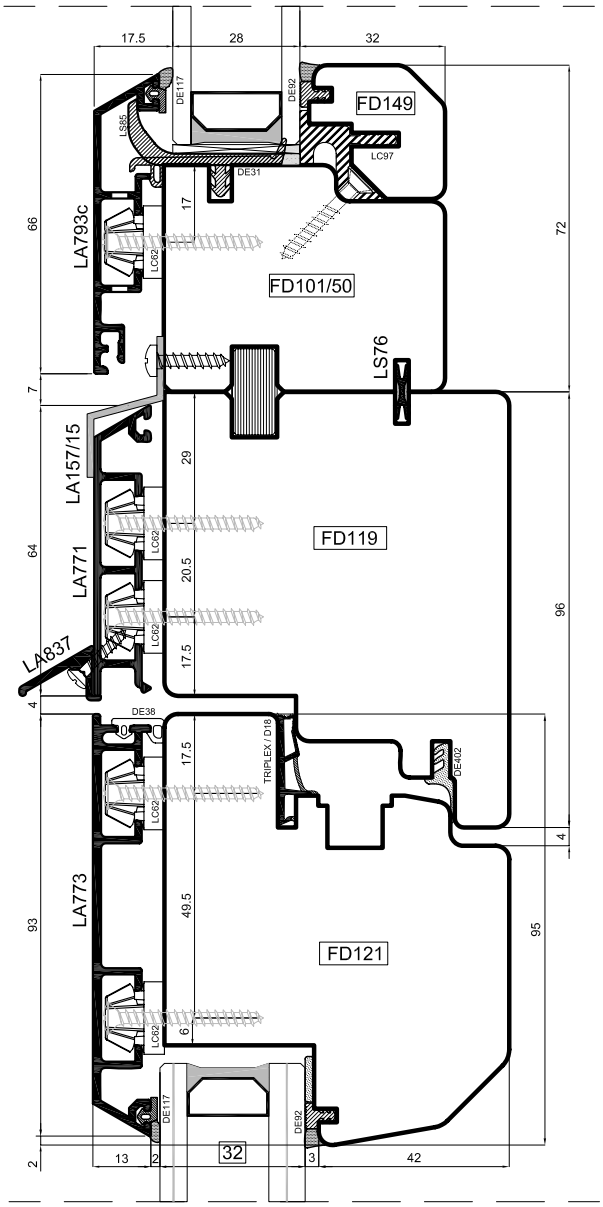

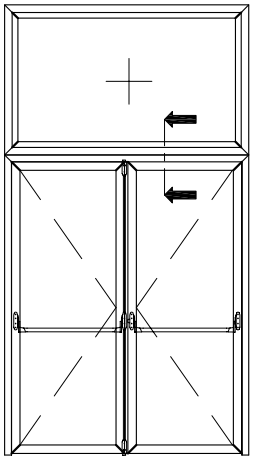

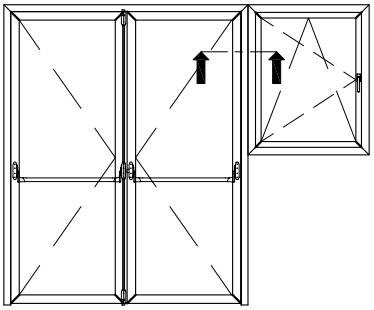

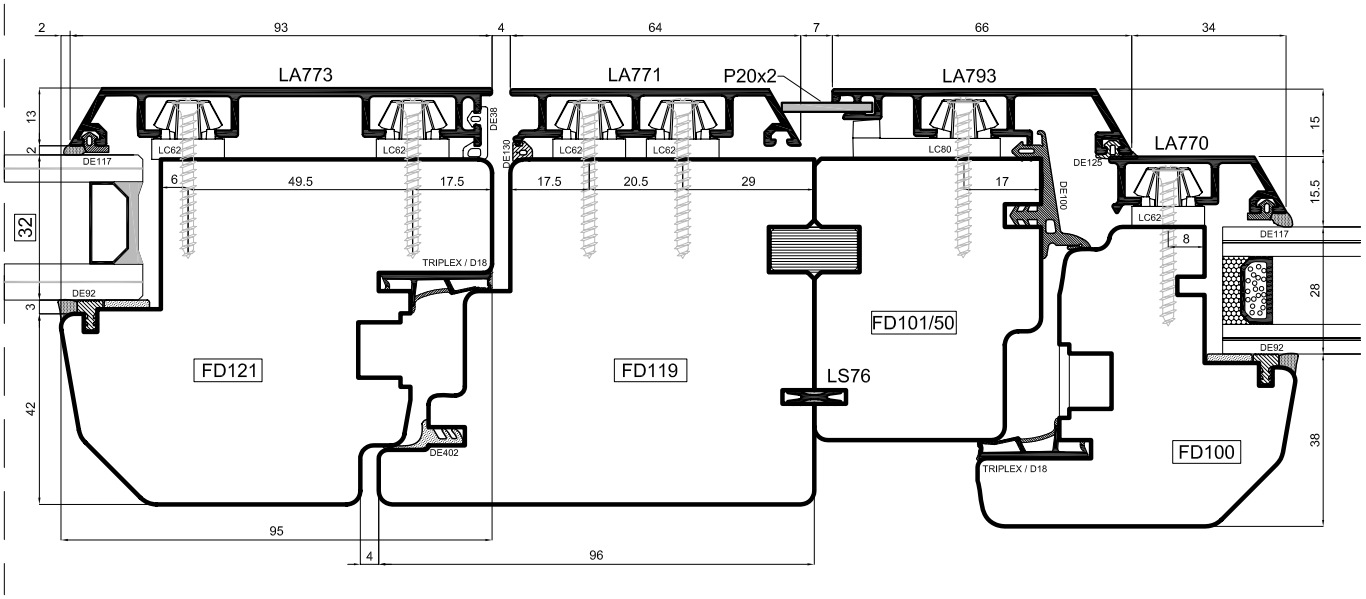

sistema uni_one

uniform

Scala 0.6:1

- (IT) Sezione verticale e orizzontale finestre accoppiate
- (DE) Vertikalschnitt und Horizontalschnitt gekoppelte Fenster
- (ES) Sección vertical y horizontal de ventanas acopladas
- (FR) Coupe verticale et horizontale accouplement de dormants
- (UK) Vertical and Horizontal section of the connected windows